Vol.2

LED. LIGHTING AND SIGN-SYSTEM

GENERAL CATALOGUE

I.S.Partner Co.,Ltd.

安全で煌めく粋な製品創り

街が夜に向かって看板に灯りがつくと、一段と賑やかさが増し、人々が多く集まります。
看板が多いほど明るく、活況に満ちていきます。これが看板の使命だと思います。
LED が開発されて以後、看板照明はすべてが LED に変わりつつあります。
世界環境を鑑みて社会全体が省エネ対策を強化していると言えます。
私どもは LED を応用してより使い勝手のよい、看板照明の開発を進めております。
今までリーフレットで提供しておりましたが、開発製品が多くなりましたので、
この度カタログを作成いたしました。
これからの令和時代に、より安全で良質な製品を提供して参ります。
ご期待ください。

代表　石川一弥

INDEX 目次

○ サイン一覧 …… 2p
● シンネオン SD シリーズ …… 4p
● シンネオン STL シリーズ …… 6p
● シンネオン ラウンドチューブ シリーズ …… 8p
● チャンネル文字事例集 …… 10p
● ゼロチャンネル／ジェットチャンネル …… 12p
● カバーチャンネル／バックチャンネル …… 13p
● 樹脂テーパーチャンネル／アルミチャンネル …… 14p
● 3D チャンネル …… 15p
● アラモードチャンネル …… 16p
● LED エッジライトパーテーション …… 18p
● SEB-3Q 100V ／キャップ型ミニ 2 球モジュール …… 19p
● T-WIDE　1W …… 20p
● T-WIDE　2.5W …… 21p
● 拡散型ミニ 1 球モジュール CKSL ／ミニ 2 球モジュール MKDL …… 22p
● 3 球モジュール KPL ／ 3 球モジュール TPL …… 23p
● マキシマム …… 24p
● メイサ …… 26p
● メイサ シャーシタイプ …… 27p
● メイサ BOX ／ メイサ LED ドットタイプ …… 28p
● スレンダーライト MARU …… 29p
● スレンダーライト KAKU …… 30p
● N-HQ …… 31p
● LED ランプ 14W ／ 33W ／ 48W …… 32p
● 永寿保 15W ／ 30W …… 33p
● 永寿保 DX 50W ／ 100W …… 34p
● 永寿保 DX 150W ／ 200W …… 35p
● セブライトパネル …… 36p
● アローズ …… 38p
● マル Q 7color …… 40p
● LED 一体型提灯ランプ …… 42p
● 3 球 RGB モジュール／ RGB 演出専用コントローラー …… 43p
● LED ビジョン …… 44p
● サイネージスタンド …… 46p
● 屋外設置向け電源 …… 48p
● 屋内設置向け電源 …… 50p
● AC アダプター …… 52p
● スターフレックス D-80 ／ D-130 スリムフレーム …… 54p
● スターフレックス D-200 スタンダード／ミドルフロント …… 55p
● エムテン／エムテン - プチ …… 56p
● 強度ランマル …… 57p
● 薄型ランマル …… 58p
● スケットシリーズ …… 59p
● 平天 …… 60p
● LED ファブリックサイン …… 61p
● スター不燃 FF シート／スターフレックス FF シート …… 62p
● スマート ドットシート …… 63p
○ 保証規定 …… 64p

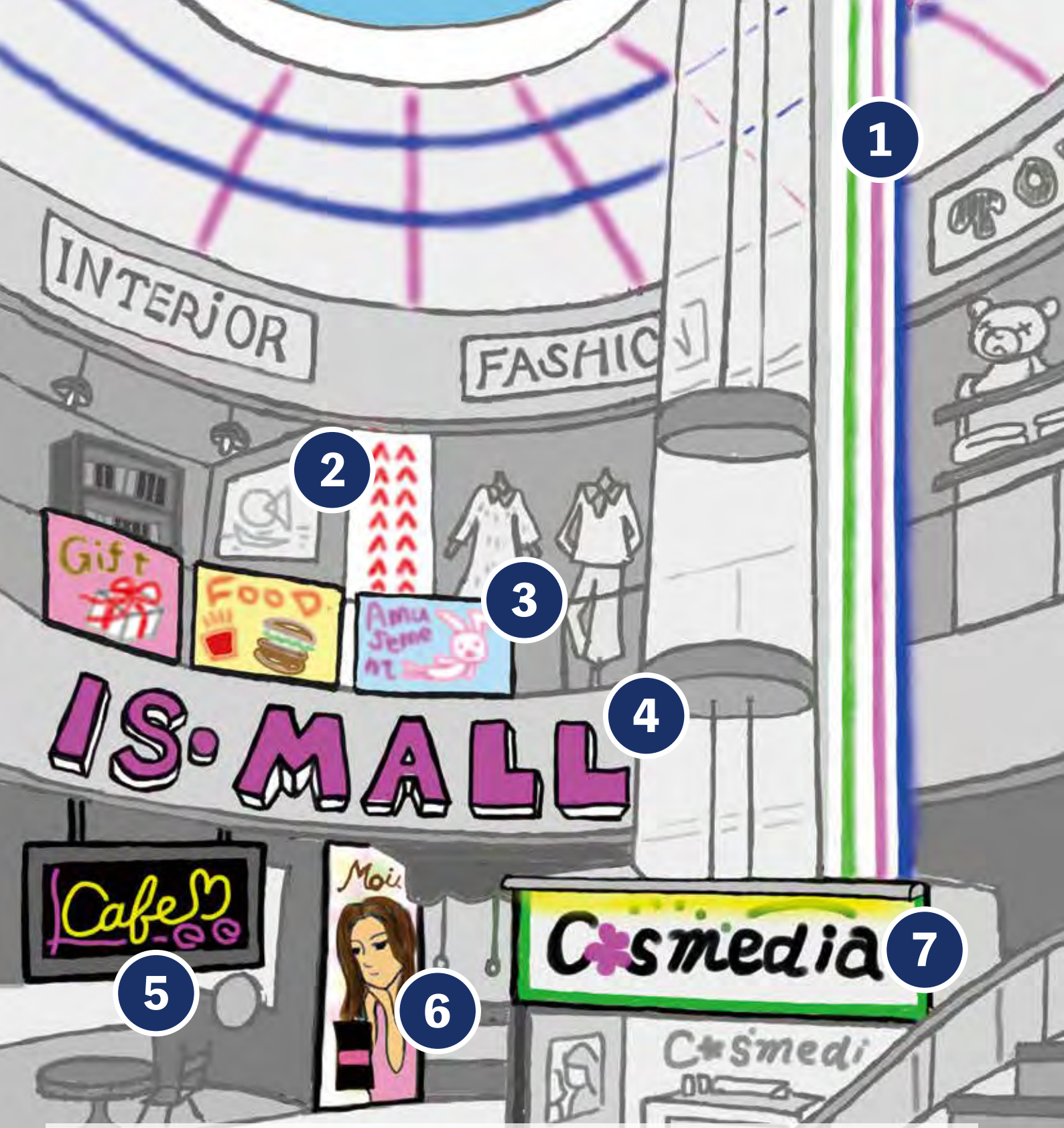

1 空間演出・特殊照明
- シンネオン STL シリーズ / ラウンドチューブ …… 6p ～ 9p
- RGB LED …… 43p

2 空間演出・特殊照明
- アローズ …… 38p

3 LED 導光板
- セブライトパネル …… 36p

4 チャンネル文字
- チャンネル文字 …… 10p ～ 17p

5 ネオン調サイン
- シンネオン SD シリーズ …… 4p

6 ファブリックサイン
- LED ファブリックサイン …… 61p

7 サインボード
- カーテンライトシリーズ …… 28p ～ 31p

アイ・エス・パートナーの豊富なバリエーション

サイン一覧

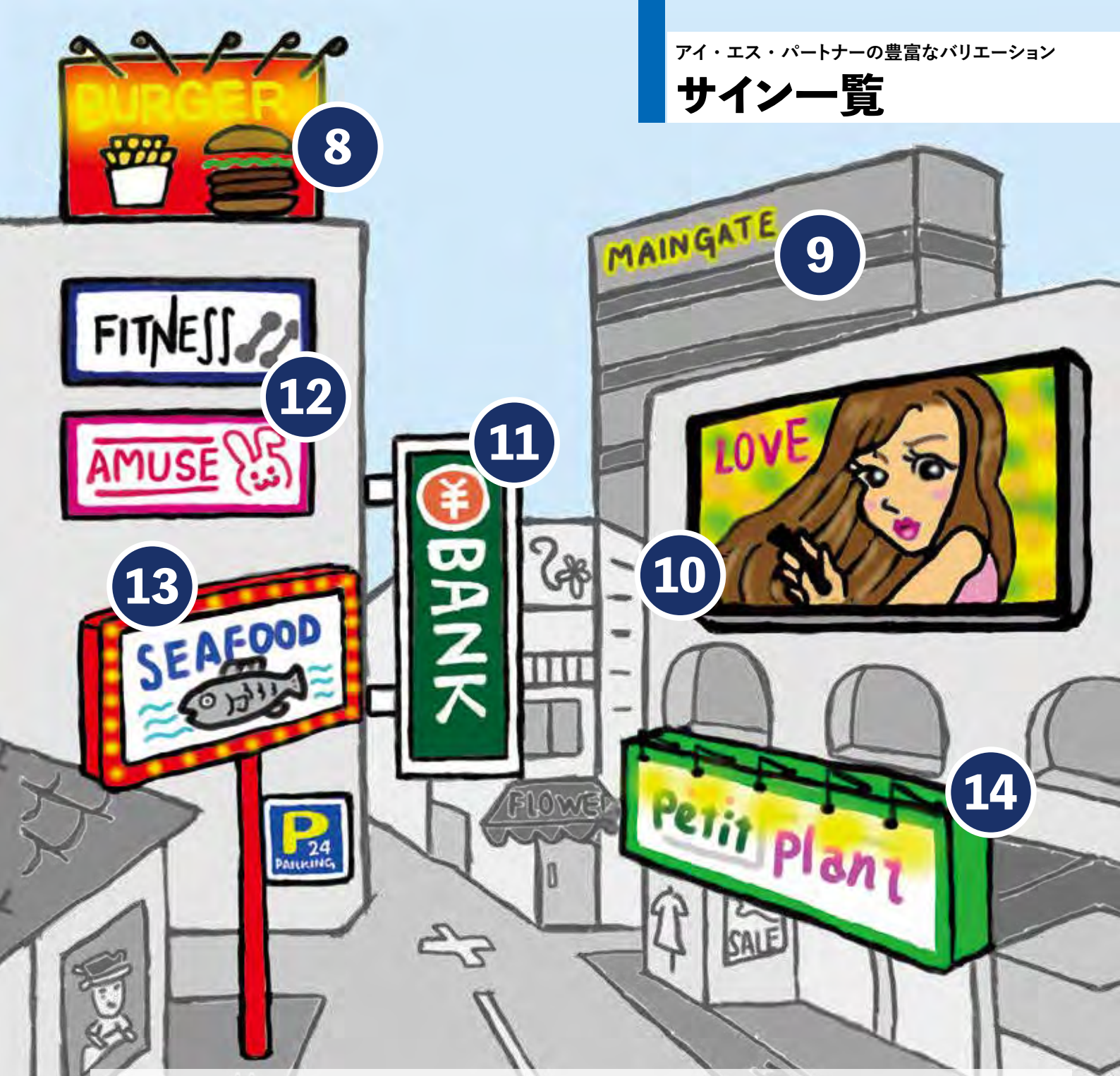

8 屋上広告塔

- LED ランプ …… 32p
- LED 投光器 …… 33p ～ 35p
- LED モジュール …… 19p ～ 24p
- LED 蛍光灯 …… 26p ～ 27p

9 チャンネル文字

- チャンネル文字 …… 10p ～ 17p

10 大型屋外ビジョン

- LED ビジョン …… 44p

11 袖看板

- LED モジュール …… 19p ～ 24p
- LED 蛍光灯 …… 26p ～ 27p
- 看板資材 …… 53p ～ 61p

12 壁面看板

- LED モジュール …… 19p ～ 24p
- LED 蛍光灯 …… 26p ～ 27p
- 看板資材 …… 53p ～ 61p

13 ポールサイン

- LED モジュール …… 19p ～ 24p
- LED 蛍光灯 …… 26p ～ 27p
- LED ランプ …… 32p
- LED 投光器 …… 33p ～ 35p
- マル Q …… 40p

14 ファサードサイン

- LED モジュール …… 19p ～ 24p
- LED 蛍光灯 …… 26p ～ 27p
- LED ランプ …… 32p
- LED 投光器 …… 33p ～ 35p
- 看板資材 …… 53p ～ 61p

ネオン風 アクリル・PVC LED サイン

シンネオン SD シリーズ

屋外対応

1 年保証

- 完成品でお届けのため、組み込み作業不要
- シリコンだから割れず、寒さにも強いネオン
- ガラス管では難しい形状も成形可能
- オーダーメイド対応で、あらゆる場面に採用

採用例

※ LED の品質にはバラつきがあるため、光色および明るさが各素子ごとに異なる場合があります　※ 製品はバージョンアップにより、仕様や外観が予告なく変更することがあります

シンネオンと従来のネオン管との比較

	シンネオン		ガラスネオン管（従来）
○	配線がシンプル	×	配線に手間がかかる（特殊工事が必要）
○	ラインはクリップで簡単取り付け	×	サポートを立てて空間取り付け配線
○	シリコンなので割れない	×	ガラス管で割れやすい
○	配線が外に出ないので安全	×	高圧なのでリークすると火花を出す（火事の原因に）
△	シンネオンの配光角は 180°	○	ガラスネオン管は 360° 広配光角
○	LED12V・24V で室内外 OK	×	高圧は室内禁止（低圧は OK）
○	LED なので寒さには強い	×	寒すぎるとガスが飛ばずにラインが消える
○	輝度がより強い（調光可能）	△	輝度が強い
×	シリコンカラーは UV に弱い	○	ガラス内部カラーまたはガス色なので UV に強い

カラーバリエーション

点滅・調光コントローラー ※オプション

仕様	
点滅パターン	3 パターン
調光段階	10%・20%・40%・60%・80%・100%
対応	DC24V・144W まで

ベースバリエーション

シンネオンは、本体カバーの素材をクリアアクリルまたは PVC 白・黒 2 色からお選びいただけます。

クリアアクリル　白　黒

配線側面図

クリアアクリルタイプ

10t

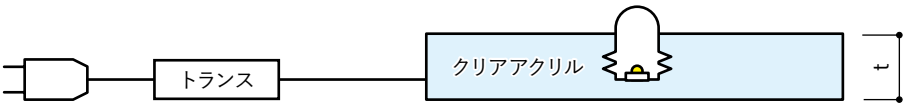

PVC タイプ

15t ～ 20t

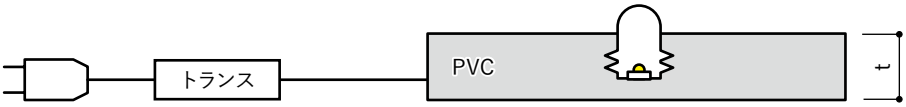

ネオン風 LED シリコンチューブ

シンネオン STL シリーズ

屋外対応

1 年保証

- 取り付けはブラケット・レールで簡単
- シリコンだから割れず、寒さにも強いネオン
- ラインデザインなどの装飾にも活用できる
- 用途に合わせて 3 種類の太さを用意

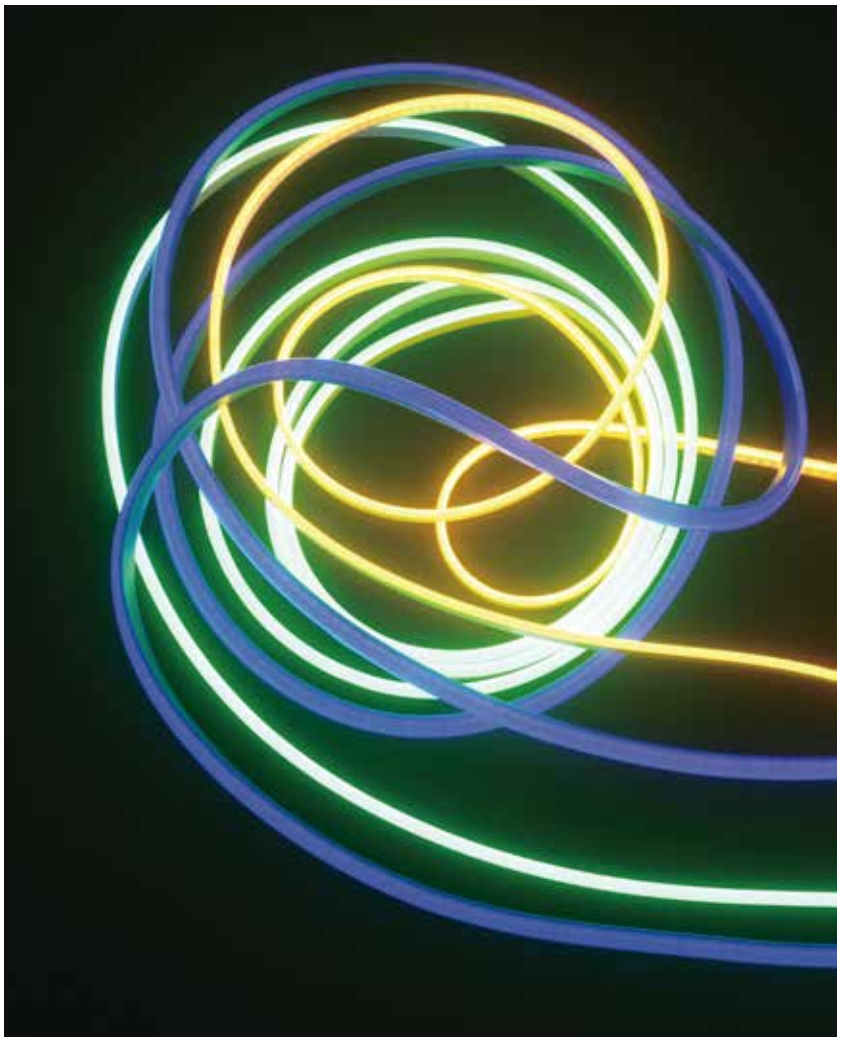

採用例

※ LED の品質にはバラつきがあるため、光色および明るさが各素子ごとに異なる場合があります　※ 製品はバージョンアップにより、仕様や外観が予告なく変更することがあります

カラーバリエーション（8 色）

RGB 特注生産可能です

仕様			
太さ	6㎜	8㎜	12㎜
長さ	5m（規格）／カット売り 1m 単位		
消費電力	DC12V／1m につき 10W		
曲げΦ許容値	Φ 60	Φ 80	Φ 120
取付方法	ブラケット固定／接着固定／溝固定		
保証期間	室内外：1 年保証 ※当社設置規定に準じます		
IP 規格	IP67 相当		
曲げ方向			

オプション

アクリルブラケット

エンドキャップ

アルミレール

製品正面 5m巻き

カット方法

25㎜単位（LED 3個ごと）でカット加工できます

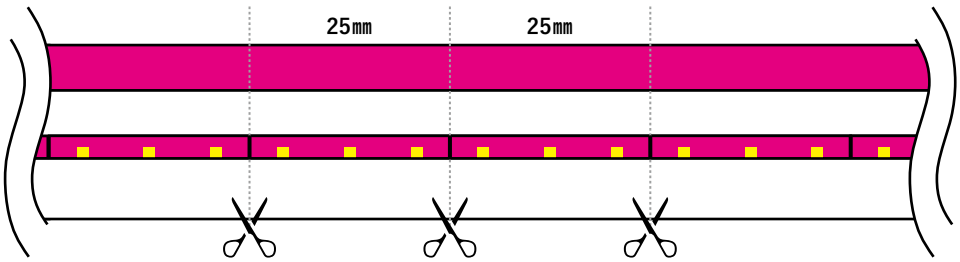

※ 12㎜ STL は別途指示

配線図

※必ず 5m ごとに並列に配列してください

※電圧降下が起きる場合は両側給電で利用してください

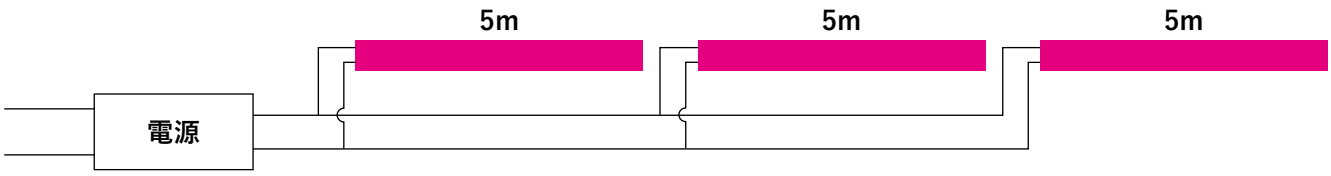

ネオン風 LED シリコンチューブ

ラウンドチューブ

自社開発 original　シンネオン　IP67　屋外対応　3 年保証

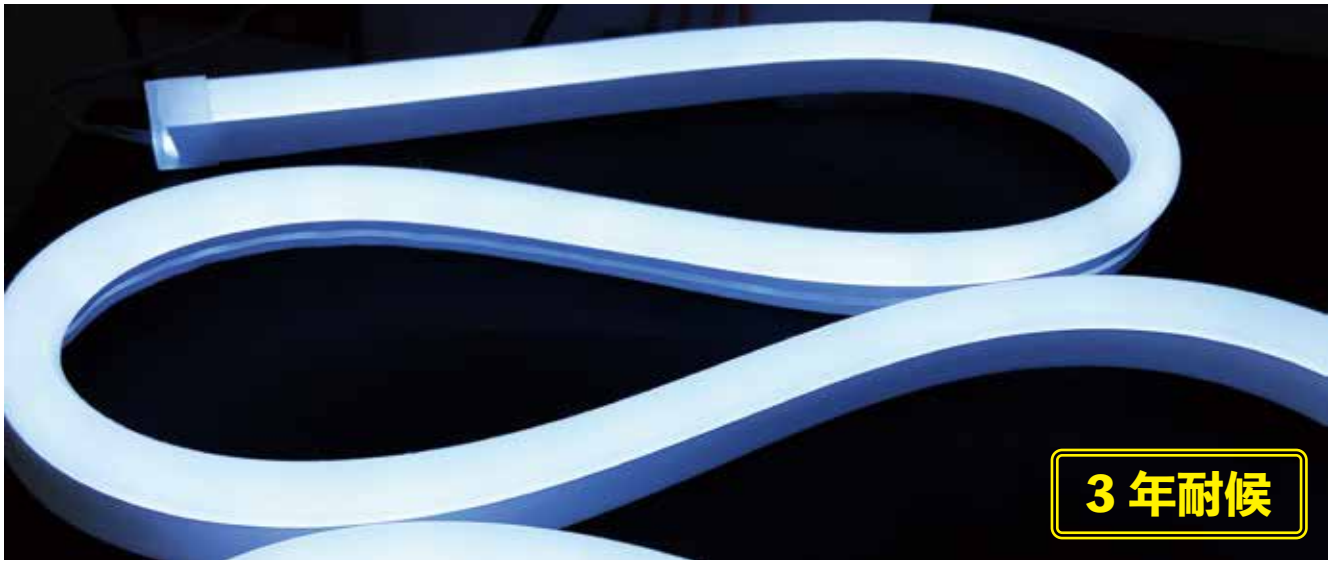

- UV 耐候 3 年と防水処理で屋外でも安心設置
- 豊富なカラーバリエーション
- ネオンに近い広配光角
- 安心の 3 年保証※

※ピンク・オレンジ色のみ保証 1 年

チャンネル設置

配光角

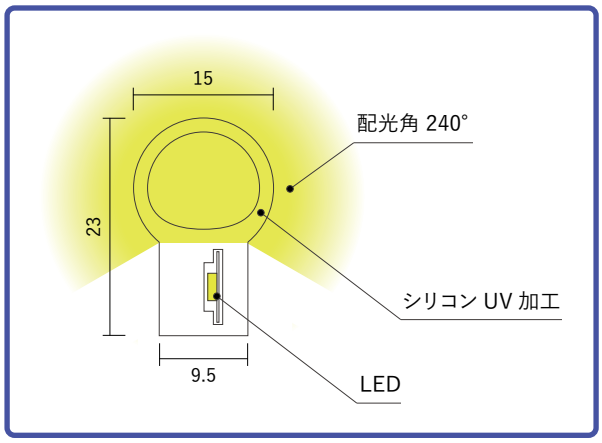

採用イメージ

※ LED の品質にはバラつきがあるため、光色および明るさが各素子ごとに異なる場合があります　※ 製品はバージョンアップにより、仕様や外観が予告なく変更することがあります

屋外仕様で自社開発

ネオン　IP67

カラーバリエーション 9 色

仕様	
材質	シリコン
サイズ	φ15㎜、9.5㎜
電圧	DC12V
消費電力	10W/m
曲げΦ許容値	Φ 80
配光角	240°
IP 規格	IP67
使用温度範囲	-25°C ～ 60°C
規格	4m/ 巻
保証期間	3 年※

※ピンク・オレンジ色のみ保証 1 年

付属品

調光器

専用サポーター

【専用サポーター取付イメージ】

エンドキャップ

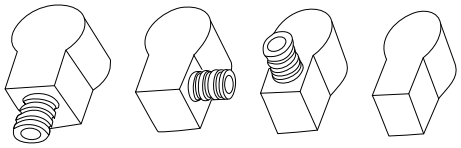

E-1　E-2　E-3　E-4

【エンドキャップ 寸法図】

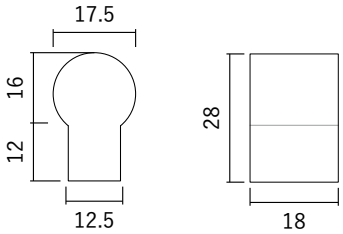

断面写真

カット方法

25㎜単位で（LED 3個ごと）でカット加工できます

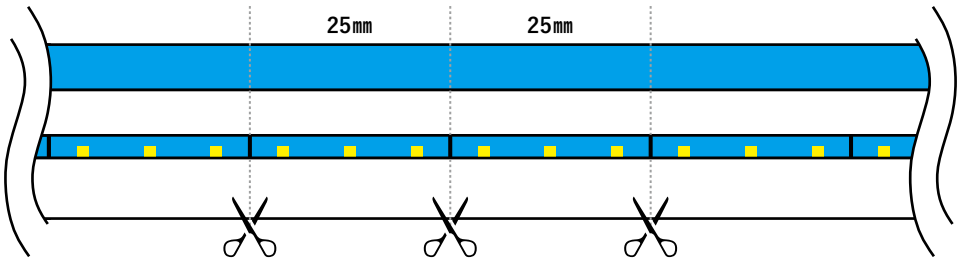

配線図

※必ず 4m ごとに並列に配列してください　※電圧降下が起きる場合は両側給電で利用してください

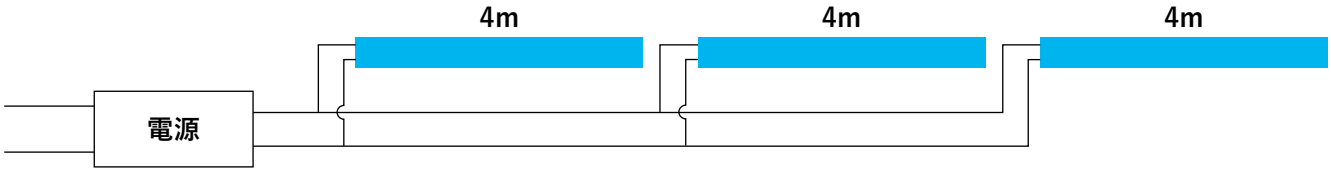

※ LED の品質にはバラつきがあるため、光色および明るさが各素子ごとに異なる場合があります　※ 製品はバージョンアップにより、仕様や外観が予告なく変更することがあります

チャンネル文字 事例集

KAKAKU-YASUKU

チャンネル

3D メタルチャンネル

テーパーチャンネル

バック樹脂チャンネル（表・背面発光）

バック樹脂チャンネル（表・側面発光）

ドットチャンネル（表面発光）

ゼロチャンネル（表面マーキングフィルム）

テーパーチャンネル（表面発光）

アクリルチャンネル（表・側面発光）

ジェットチャンネル（表面発光）

メタルチャンネル（背面発光）

テーパーチャンネル

ゼロチャンネル（表・背面発光）

縁無し！鮮やかな文字発光

ゼロチャンネル

KAKAKU-YASUKU

屋外対応

1年保証

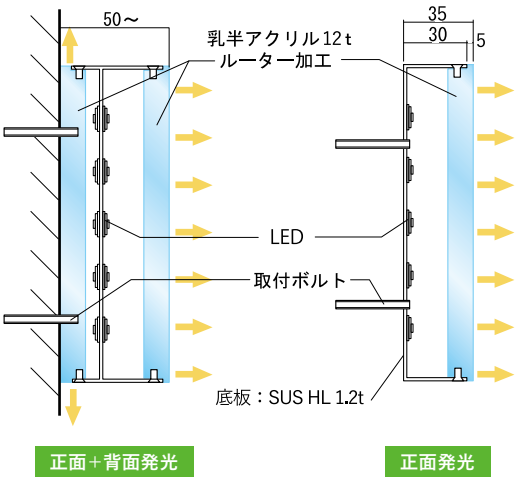

- 縁をなくして文字をスッキリ魅せる
- 正面だけでなく背面発光も可能
- 側面はスチール、ステンレスほか
- 一番人気のヒット商品

採用例

エッジの効いた軽量アルミチャンネル

ジェットチャンネル

自社開発 original

屋外対応

1年保証

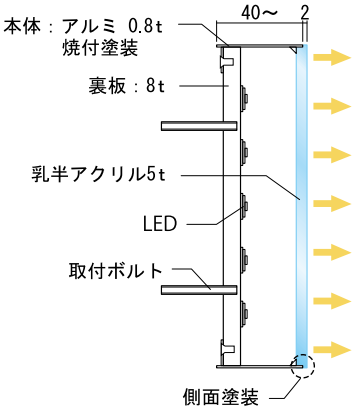

- アルミ製で軽量、かつ塗装可能
- 厚み 40～80㎜
- 特殊塗装により角がスッキリ鋭く見える
- 文字幅 10㎜～

採用例

※ LED の品質にはバラつきがあるため、光色および明るさが各素子ごとに異なる場合があります　※ 製品はバージョンアップにより、仕様や外観が予告なく変更することがあります

カバーチャンネル

KAKAKU-YASUKU

屋外対応

1 年保証

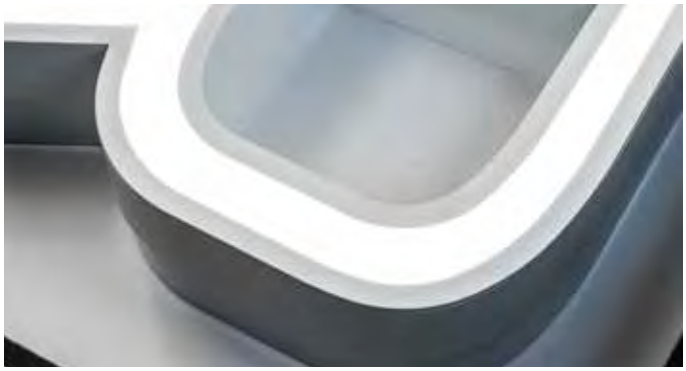

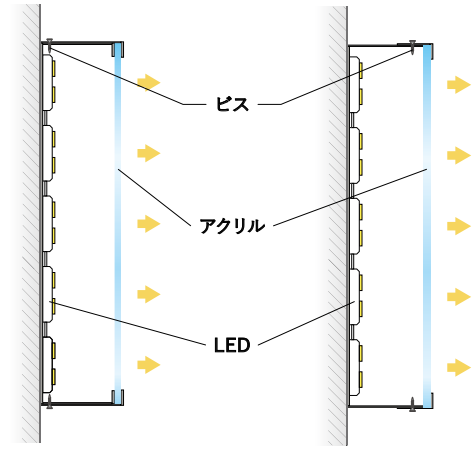

ビス留め下部

L 型上部留め

- ステンレス、スチール製ほか
- 象嵌チャンネルも可能
- 大型サインに対応
- 定番のチャンネル文字

採用例

雰囲気抜群！ おしゃれなサイン演出

バックチャンネル

屋外対応

1 年保証

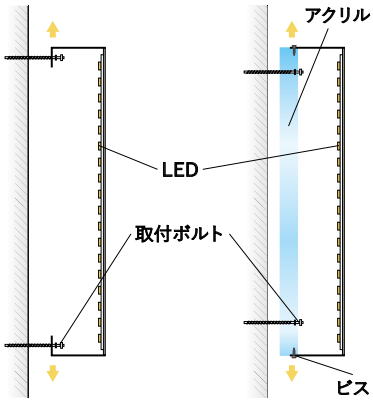

背面アクリルなし

背面アクリルあり

- ステンレス、スチール製ほか
- 細い文字幅に対応
- 背面にドットが出にくい設計
- メンテナンス性に優れる設計

採用例

繊細！シャープな英文字 筆記体に最適

樹脂テーパーチャンネル

KAKAKU-YASUKU

屋外対応

1年保証

- 細い文字デザインもきれいに発光
- 厚みも薄く収まる
- 光源の位置によりさまざまな演出が可能

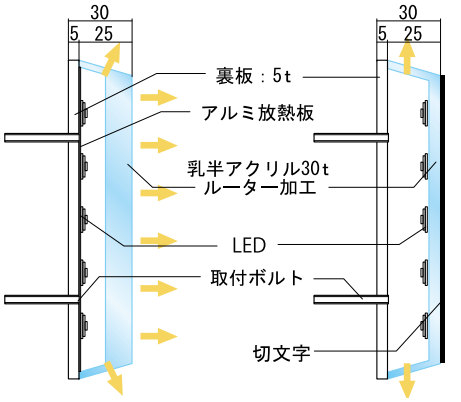

アクリル 20㎜チャンネル文字

軽量かつリーズナブル

アルミチャンネル

KAKAKU-YASUKU

屋外対応

1年保証

- 放熱性能に優れる長寿命設計
- 高いメンテナンス性能
- 低価格帯で軽量なアルミ製

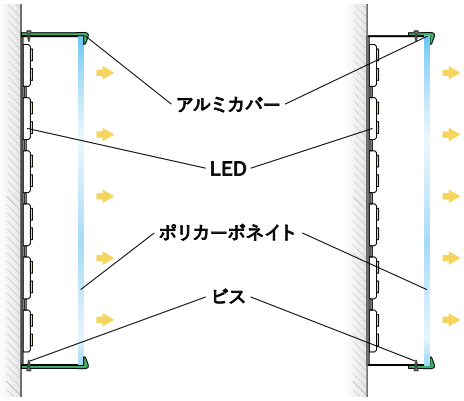

採用例

※ LED の品質にはバラつきがあるため、光色および明るさが各素子ごとに異なる場合があります　※ 製品はバージョンアップにより、仕様や外観が予告なく変更することがあります

3 次元曲面をみごとに再現！

3D チャンネル

KAKAKU-YASUKU

屋外対応

1 年保証

- ステンレスをはじめとする立体造形文字
- CAD 設計で迫力ある 3 次元曲面を演出
- 金属以外でもさまざまな素材と工法で個別対応
（FRP、硬質 EPS ウレタン仕上げ、3D ルーターなど）

角落ち

ステンレス角 45° カット加工

【断面図】

カマボコ

ステンレス（タタキ）鏡面加工

【断面図】

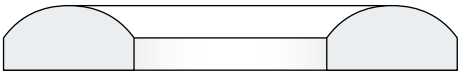

テーパー

ステンレス 3D 溶接加工

【断面図】

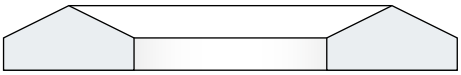

ルーター

3D ルーター加工　シルバーメッキ仕上げ

【断面図】

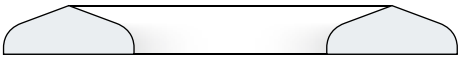

成型バキューム

アクリル成型 3㎜　ゴールドメッキ仕上げ

【断面図】

※ LED の品質にはバラつきがあるため、光色および明るさが各素子ごとに異なる場合があります　※ 製品はバージョンアップにより、仕様や外観が予告なく変更することがあります

アラモードチャンネル NEW 2022

屋内専用

2年保証

- 既存の樹脂文字より大幅なコストダウンを実現
- これまで表現できなかった形状も3Dプリントで実現
- 立体的な造形で高級感を演出
- 環境にやさしい植物由来のポリ乳酸（PLA）樹脂製

採用例

アラモードチャンネルの特徴

積層方式の3Dプリンターを使って、PLAフィラメントを1㎜の厚みで積み上げて本体を製作します。人件費がかからないため、既存サインに比べてコストを抑えられ、数量が多くても単納期で仕上がります。これまでのLEDサインで製作できなかった複雑なマークや超小型サインも綺麗に仕上げることができます。

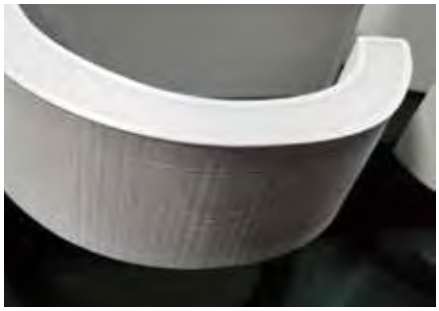

積層面

非点灯時

点灯時

※ LEDの品質にはバラつきがあるため、光色および明るさが各素子ごとに異なる場合があります　※ 製品はバージョンアップにより、仕様や外観が予告なく変更することがあります
※ 文字や形によって一部対応不可

製作タイプ

ストレート

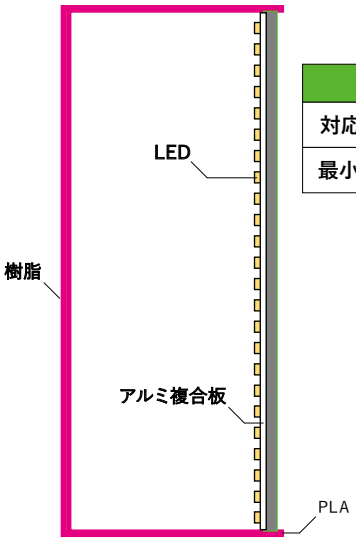

仕様	
対応サイズ	H50 ～750㎜
最小文字幅	8㎜

テーパー

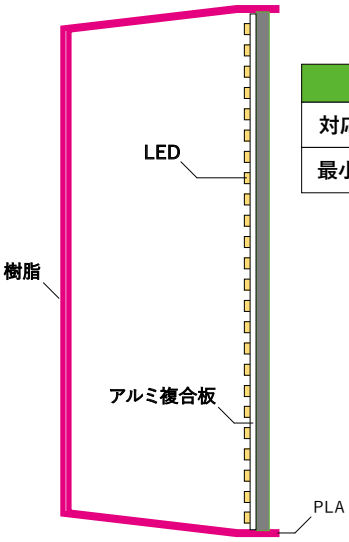

仕様	
対応サイズ	H50 ～750㎜
最小文字幅	5㎜

曲がる LED テープライト

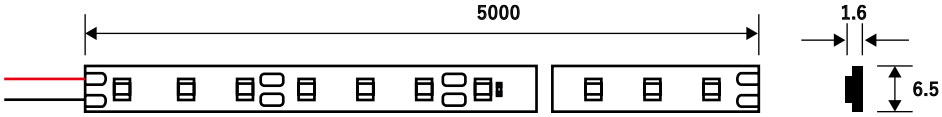

<LED 発光色 > 3000K,4000K,6500K,10000K, 赤 , 青 , 緑 , ピンク , 紫 , ゴールド , レモンイエロー , アイスブルー

側面タイプ

ストレート

タイプ 1　タイプ 2　タイプ 3　タイプ 4　タイプ 5

テーパー

タイプ 1　タイプ 2　タイプ 3　タイプ 4　タイプ 5

PLA 色

<不透明>

グレー　白　黒

<半透明>

白　赤　黄色　藍色　深緑　オレンジ　パープル　ピンク　青　薄青

取付方法（選択）

< アクリルタイプ >

< 置き方タイプ >

< フックタイプ >

< ネジタイプ >

LED エッジライトパーテーション

NEW 2022 LEDエッジライトパーテーション

屋内専用

1 年保証

●側面光源

●上部光源

●下部光源

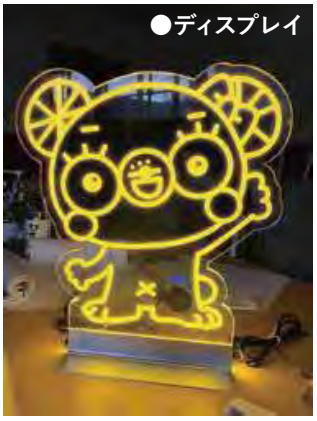
●ディスプレイ

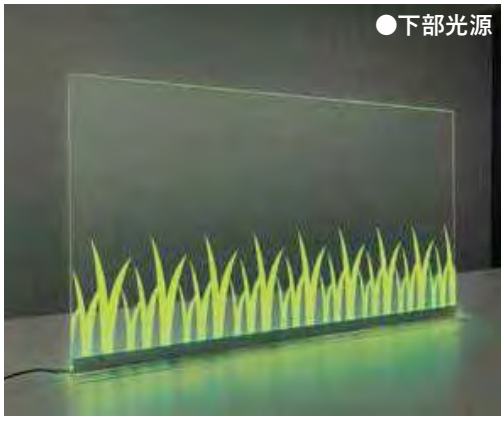
●下部光源

● オーダーメイド対応で、幅広いデザインに対応

● 組み立てはアルミゲタレール・アルミ角組で簡単

カラーバリエーション（8 色）

【ゲタレール部分寸法図】

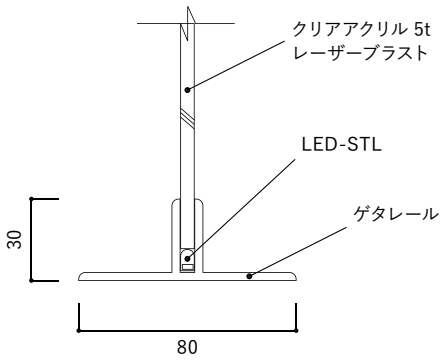

アダプター付きコンセント

オプション

調光コントローラー／バッテリー電源／中間スイッチ

※ LED の品質にはバラつきがあるため、光色および明るさが各素子ごとに異なる場合があります　※ 製品はバージョンアップにより、仕様や外観が予告なく変更することがあります

ローコストながら抜群の明るさ！

AC100V

SEB-3Q 100V

自社開発 original　IP68　屋外対応　2 年保証

【寸法図】

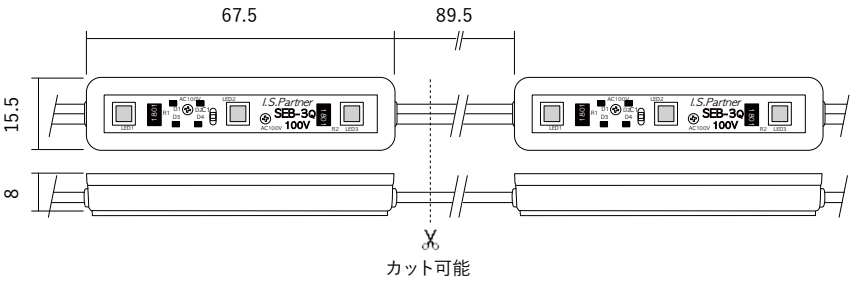

- 高ランク LED チップで均一な色再現
- 力率 95 以上で省エネかつ長寿命
- 1 個単位でカット可能

仕様	
型　番	SEB-3Q
外形寸法	H15.5 × W67.5 × D8㎜
色温度	6500K
入力電圧	AC100V
消費電力	1.1W
消費電流	11mA
照射角度	120°
IP 規格	IP68
全光束	150 lm
直列連結数	500 個

連結方法

※直列連結最大 500 個

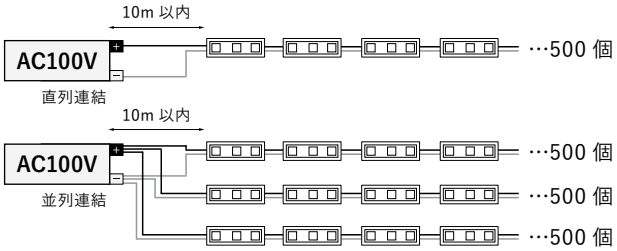

販売ロット数	100 個

100V 専用タイプ。小型チャンネルに特化

AC100V

キャップ型 ミニ 2球モジュール

IP67　屋外対応　2 年保証

【寸法図】

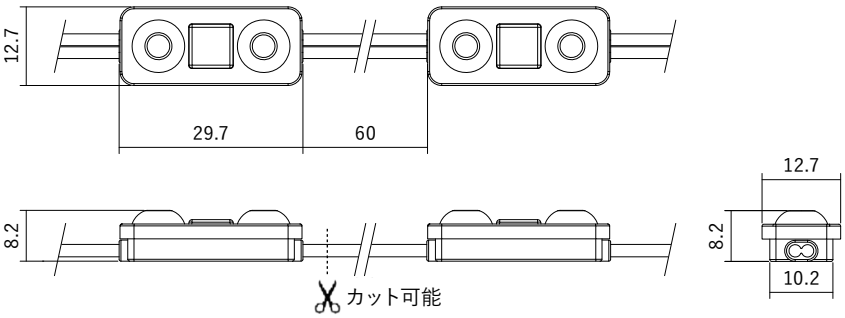

- AC100V モジュールの最小サイズ
- 文字幅の狭いチャンネル文字に最適

仕様	
型　番	CMAC2
外形寸法	L29.7 × W12.7 × H8.2㎜
色温度	6500K/3000K
入力電圧	AC100V
消費電力	0.6W
消費電流	6mA
照射角度	150°
IP 規格	IP67
全光束	60lm
直列連結数	100 個

ピッチ表

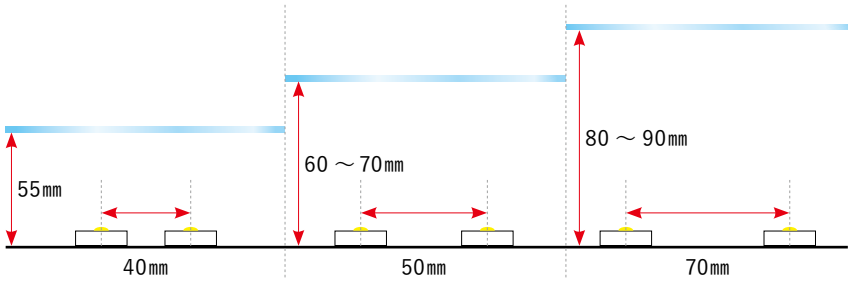

販売ロット数	50 個

※ LED の品質にはバラつきがあるため、光色および明るさが各素子ごとに異なる場合があります　※ IP 値は防塵・防水性能に関する保護等級です
※ 製品はバージョンアップにより、仕様や外観が予告なく変更することがあります

AC100V

T-WIDE 1W

IP67

屋外対応

2 年保証

■ LED モジュールの設置手順

1. 取り付け面のゴミや水分、油分などをしっかり拭き取る
2. モジュールの背面を両面テープで仮り止め、接着する
3. シリコン、ビスなどを併用してモジュールを固定する
4. カットしたケーブルの末端や結線した箇所を、防水・絶縁処理する
5. 点灯を確認し、看板内部を防水処理する

※モジュールを剥き出しで使用しないでください

※看板を屋外に設置する場合は、防雨対策を十分に行ってください

- 最大連結 200 個の簡単施工
- 無駄のない 1 個単位のカットを実現
- 厚み 50㎜以上の薄型看板に対応

【寸法図】

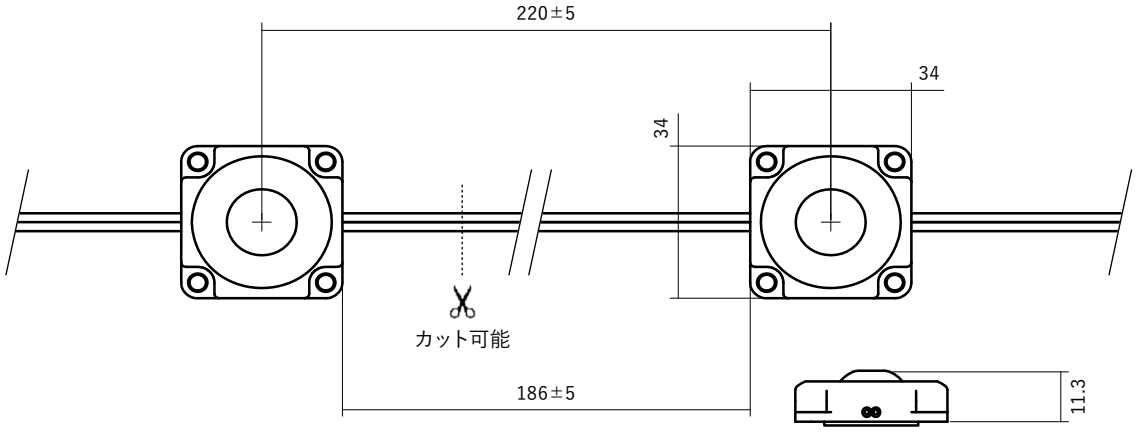

仕様	
型　番	T-WIDE 1W
外形寸法	H34 × W34 × D11.3㎜
色温度	6500K/3000K
入力電圧	AC100V
消費電力	0.8W
消費電流	10mA
照射角度	160°
IP 規格	IP67
全光束	81lm
直列連結数	200 個

ピッチ表

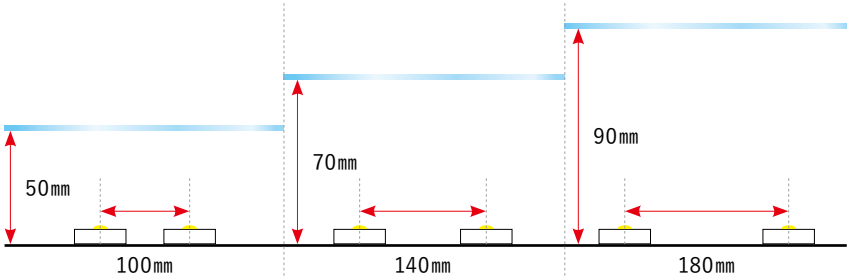

販売ロット数	50 個

※ LED の品質にはバラつきがあるため、光色および明るさが各素子ごとに異なる場合があります
※ 製品はバージョンアップにより、仕様や外観が予告なく変更することがあります
※ IP 値は防塵・防水性能に関する保護等級です

T-WIDE 2.5W

IP67 屋外対応 2 年保証

- 最大連結 100 個の簡単施工
- 無駄のない 1 個単位のカットを実現
- ピッチを広く取れるレンズタイプ
- 2.5W の高出力で必要な個数を大きく削減

【寸法図】

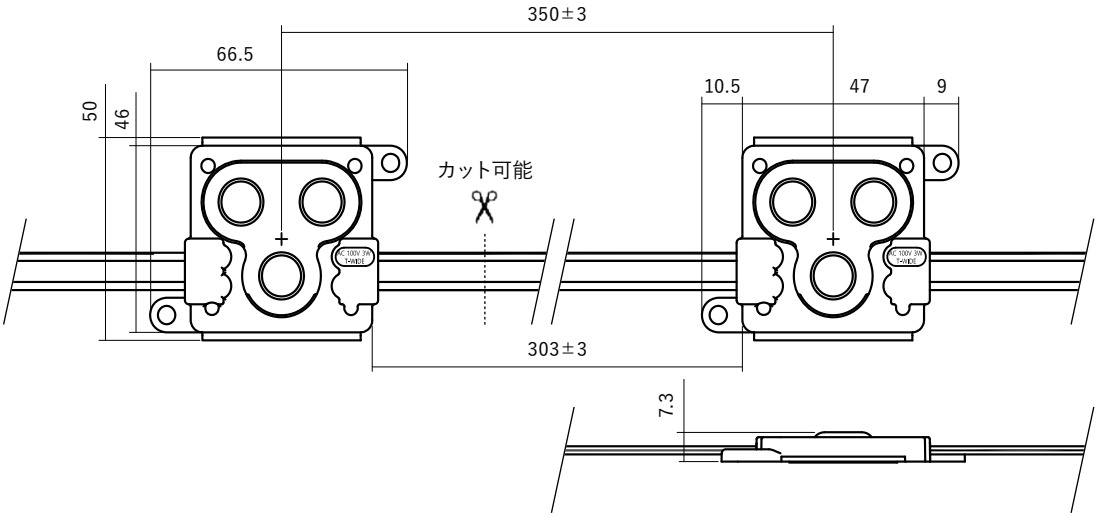

仕様	
型　番	T-WIDE 2.5W
外形寸法	H66.5 × W50 × D7.3㎜
色温度	6500K/3000K
入力電圧	AC100V
消費電力	2.5W
消費電流	28mA
照射角度	160°
IP 規格	IP67
全光束	300lm
直列連結数	100 個

チャンネル文字

チャンネル内に設置の際には文字の曲がりに合わせてピッチを調節してください

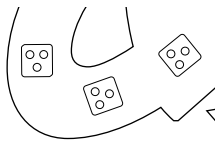

※設置イメージ

ピッチ表

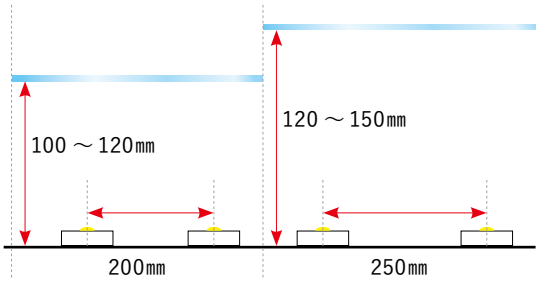

販売ロット数	40 個

※ LED の品質にはバラつきがあるため、光色および明るさが各素子ごとに異なる場合があります　※ IP 値は防塵・防水性能に関する保護等級です
※ 製品はバージョンアップにより、仕様や外観が予告なく変更することがあります

DC12V

拡散型ミニ１球モジュール CKSL

NEW 2022

屋外対応

２年保証

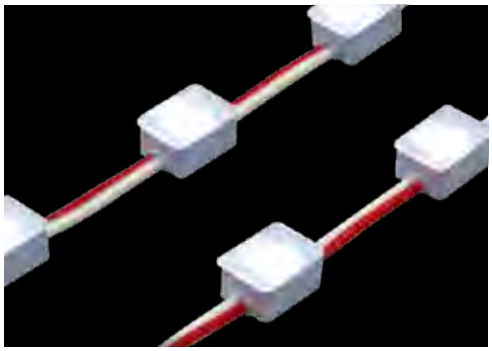

【寸法図】

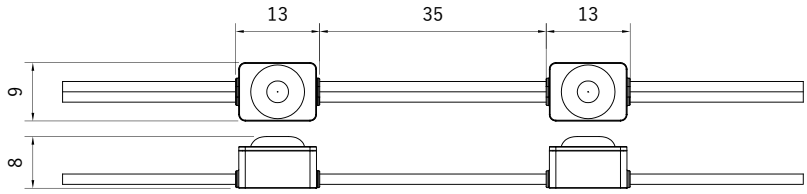

● ムラ防止 140° 拡散レンズ使用

仕様			
型　番	CKSL 8K	CKSL 6K	CKSL 3K
外形寸法	L9 × W13 × H8㎜		
色温度	8000K	6000K	3000K
入力電圧	DC12V（極性あり）		
消費電力	0.32W		
消費電流	26.7mA		
照射角度	140°		
IP 規格	IP65		
光　束	32lm	32lm	31lm
直列連結数	100 個		

設置方法

※直列連結最大 100 個

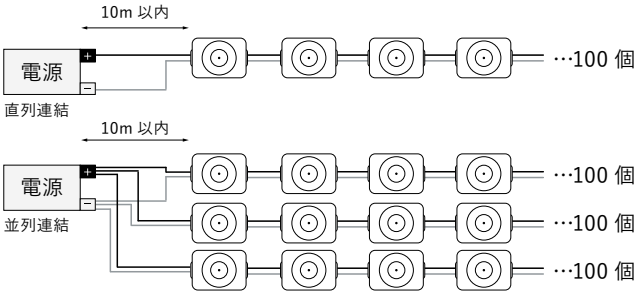

販売ロット数	100 個

DC12V

ミニ 2球モジュール MKDL

IP68

屋外対応

２年保証

【寸法図】

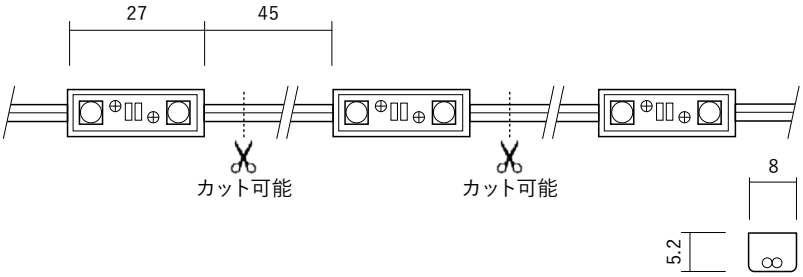

● 厚み 50㎜以上の薄型看板に対応

仕様	
型　番	MKDL
外形寸法	L27 × W8 × H5.2㎜
色温度	8000K/6500K/3000K/ 赤 / 緑 / 青
入力電圧	DC12V
消費電力	0.48W
消費電流	40mA
照射角度	120°
IP 規格	IP68
全光束	38lm
直列連結数	100 個

連結方法

※直列連結最大 100 個

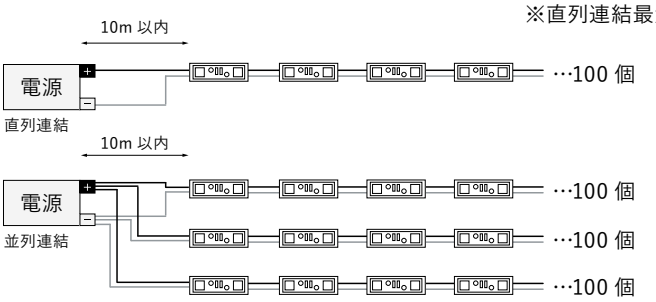

販売ロット数	100 個

※ LED の品質にはバラつきがあるため、光色および明るさが各素子ごとに異なる場合があります　※ IP 値は防塵・防水性能に関する保護等級です
※ 製品はバージョンアップにより、仕様や外観が予告なく変更することがあります

生産実績 5000 万個以上の 3 球 12V モジュール

DC12V

3球モジュール KPL

IP68

屋外対応

2 年保証

【寸法図】

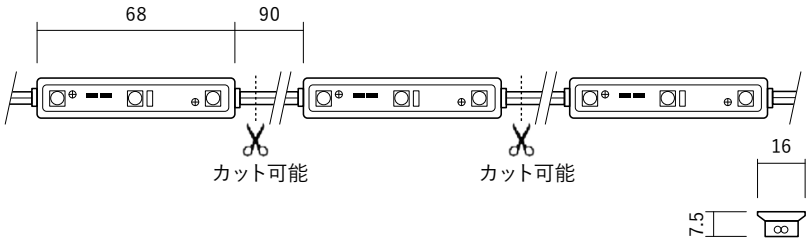

● 厚み 70㎜以上の薄型看板に対応

仕様	
型　番	KPL
外形寸法	L68 × W16 × H7.5㎜
色温度	8000K/6500K/5000K/ 4000K/3000K/ 赤 / 緑 / 青 / 黄
入力電圧	DC12V
消費電力	0.72W
消費電流	60mA
照射角度	120°
IP 規格	IP68
全光束	58 lm
直列連結数	50 個

連結方法

※直列連結最大 50 個

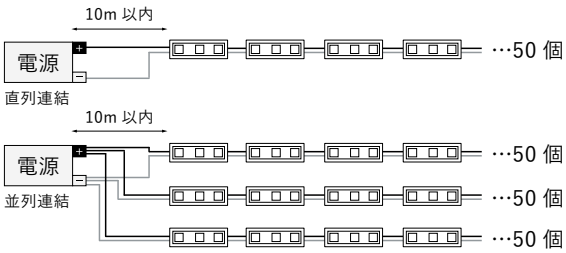

販売ロット数	50 個

屋外露出専用、カバー付きモジュール

DC12V

3球モジュール TPL

IP68

屋外露出

2 年保証

【寸法図】

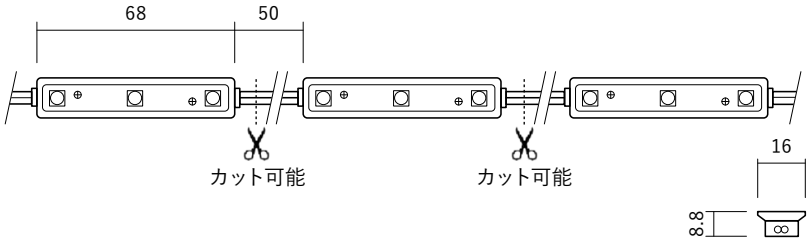

● 看板の縁など、屋外装飾に特化

仕様	
型　番	TPL
外形寸法	L68 × W16 × H8.8㎜
色温度	8000K/5000K/3000K/ 赤 / 緑 / 青
入力電圧	DC12V
消費電力	0.72W
消費電流	60mA
照射角度	120°
IP 規格	IP68
全光束	58 lm
直列連結数	50 個

連結方法

※直列連結最大 50 個

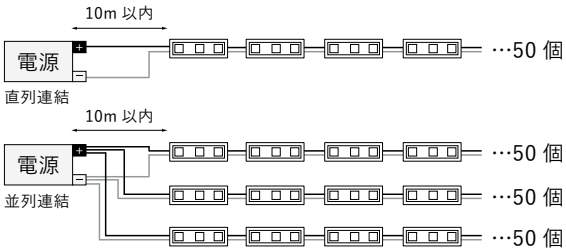

販売ロット数	50 個

※ LED の品質にはバラつきがあるため、光色および明るさが各素子ごとに異なる場合があります　※ IP 値は防塵・防水性能に関する保護等級です
※ 製品はバージョンアップにより、仕様や外観が予告なく変更することがあります

AC100V

マキシマム

LED LENS BAR MAXIMUM AC100V マキシマム

IP65

屋外対応

2 年保証

- 電源不要で簡単取り付け
- ワンタッチ配線で作業時間を大幅短縮
- 厚さ 40㎜以上の薄型看板に対応
- ワイドレンズによる省エネ設計

【寸法図】

ℓ =600タイプ

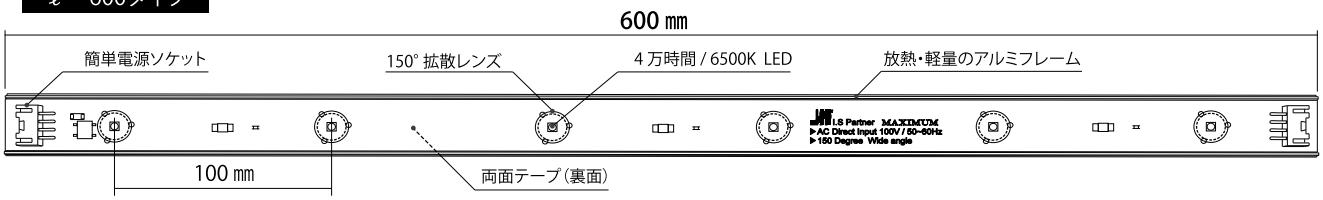

ℓ =200タイプ

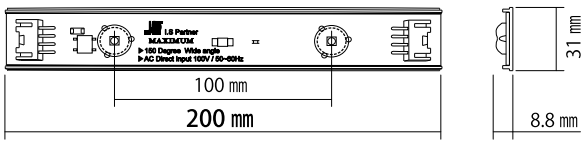

看板内への組み込み例

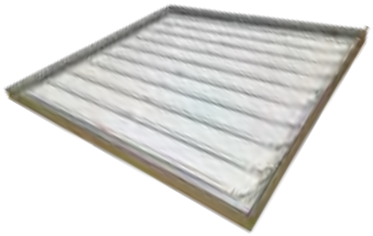

仕様		
タイプ	ℓ 600 タイプ	ℓ 200 タイプ
外形寸法	H31 × W600 × D13㎜	H31 × W200 × D13㎜
色温度	6500K	
入力電圧	AC100V	
消費電力	4.80W	1.67W
消費電流	0.05A	0.018A
照射角度	150°	
IP 規格	IP65	
最大連結数	10 本	

両面テープ付き

ピッチ例（看板厚み 40 ～ 80㎜）

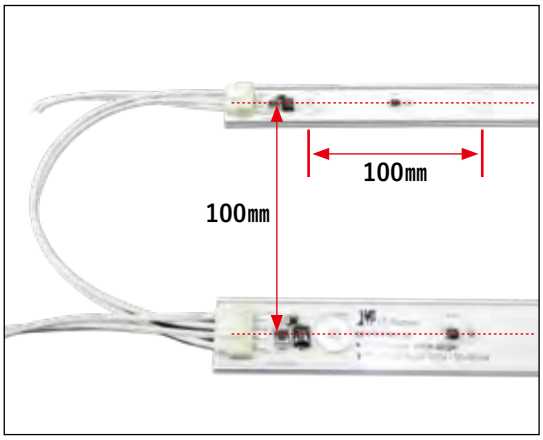

※ LED の品質にはバラつきがあるため、光色および明るさが各素子ごとに異なる場合があります
※ 製品はバージョンアップにより、仕様や外観が予告なく変更することがあります
※ IP 値は防塵・防水性能に関する保護等級です

簡単配線パーツ

LED LENS BAR MAXIMUM AC100V マキシマム IP65

ワンタッチ配線システム

●コネクター「タイプ1」

並列用

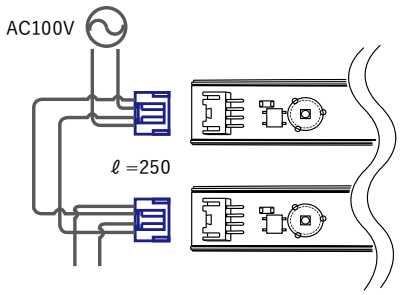

●コネクター「タイプ2」

直列用

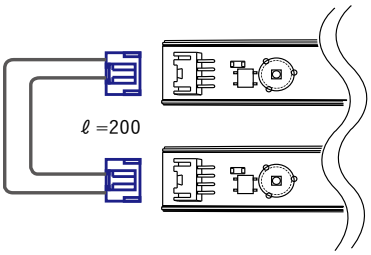

●コネクター「タイプ3」

直列用

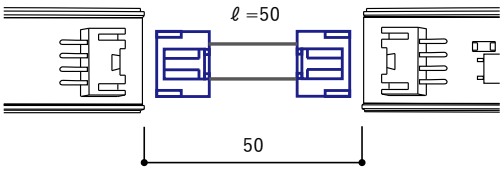

看板のサイズに合わせて、配線図を提供します

※最大連結は、並列 12 段、直列 10 本まで可能（計 120 本）

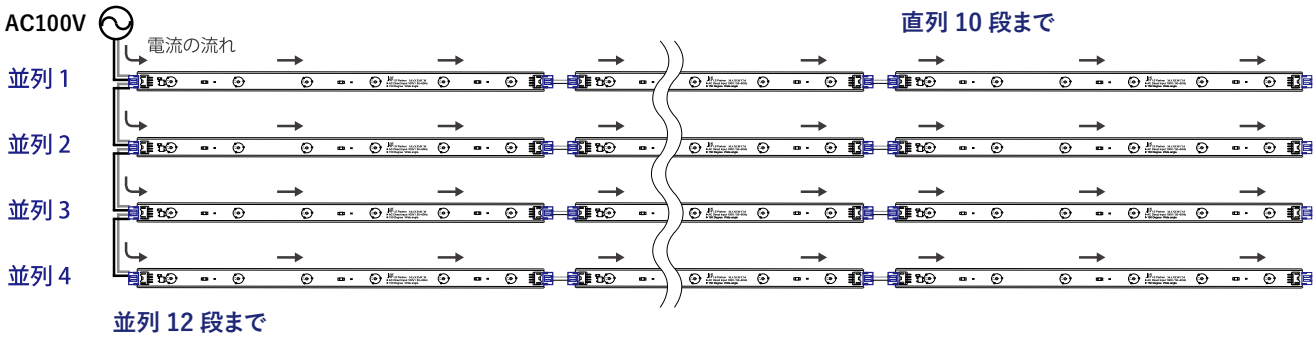

メイサ（明差）

メイサ明差　IP66　屋外対応　2 年保証

- 従来の蛍光灯に最も近い設計
- 室内照明にも幅広く対応
- 照射角 300° で看板照明に最適
- 乳半ポリカのグレア対策で眩しくない明るさ

仕様			
型　番	メイサ - 40W 型	メイサ - 32W 型	メイサ - 20W 型
外形寸法	φ31×1198㎜（キャップ 33Φ）	φ31×830㎜（キャップ 33Φ）	φ31×580㎜（キャップ φ33）
色温度	6500K		
入力電圧	AC100V ～ 240V		
消費電力	24W（100V）／25W（200V）	15W（100V）／16W（200V）	13W（100V）／14W（200V）
照射角度	300°		
IP 規格	IP66		
全光束	2300lm	1600lm	1100lm
重　量	290g	210g	150g

防水キャップ（オプション）

LED 蛍光灯とソケットの間に取り付けることで密閉性が増し、防水性能が UP します

配置図例

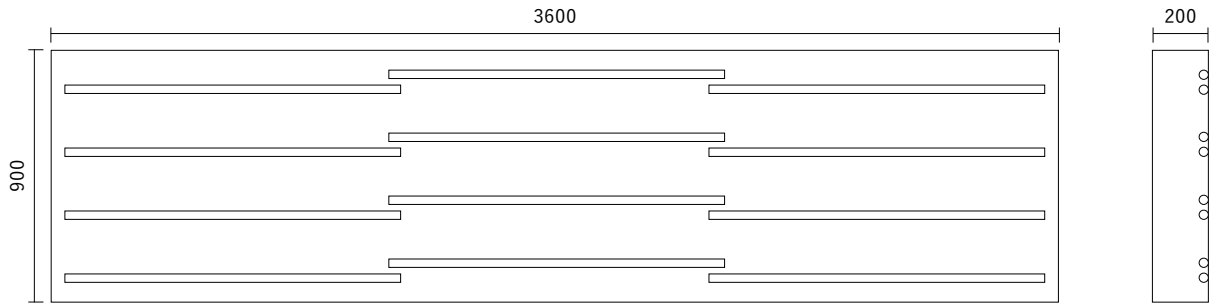

※電源部分は光らないため、千鳥配置を推奨いたします

※ LED の品質にはバラつきがあるため、光色および明るさが各素子ごとに異なる場合があります　※ IP 値は防塵・防水性能に関する保護等級です
※ 製品はバージョンアップにより、仕様や外観が予告なく変更することがあります

メイサシャーシタイプ

メイサ明差　IP66　屋外対応　2 年保証

- ●ムラのない均一な発光
- ●アルミとポリカによる軽くて丈夫な設計
- ●蛍光灯より明るく、消費電力は約 50% の節約効果
- ● 4 万時間の長寿命

シャーシタイプ

AL シャーシ：Y 型（薄型片面用）

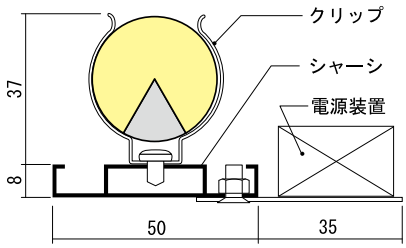

AL シャーシ：U 型（両面・片面用）

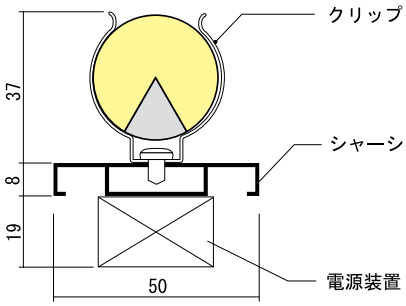

AL シャーシ：S 型（両面・片面用）

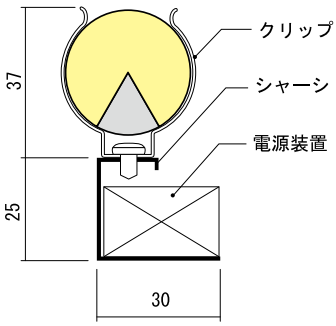

シャーシ寸法図

AL シャーシ：U 型（両面・片面用）

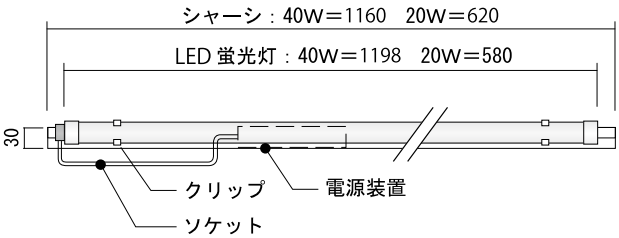

AL シャーシ：Y 型（薄型片面用）

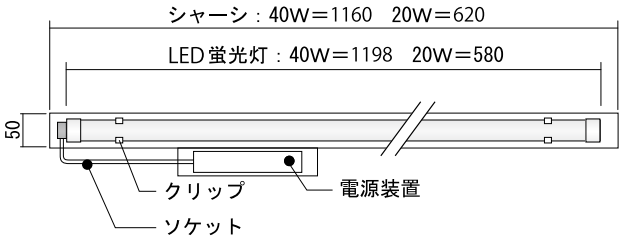

※ LED の品質にはバラつきがあるため、光色および明るさが各素子ごとに異なる場合があります　※ IP 値は防塵・防水性能に関する保護等級です
※ 製品はバージョンアップにより、仕様や外観が予告なく変更することがあります

メイサ BOX

メイサ 明差 BOXタイプ　IP67　屋外対応　2年保証

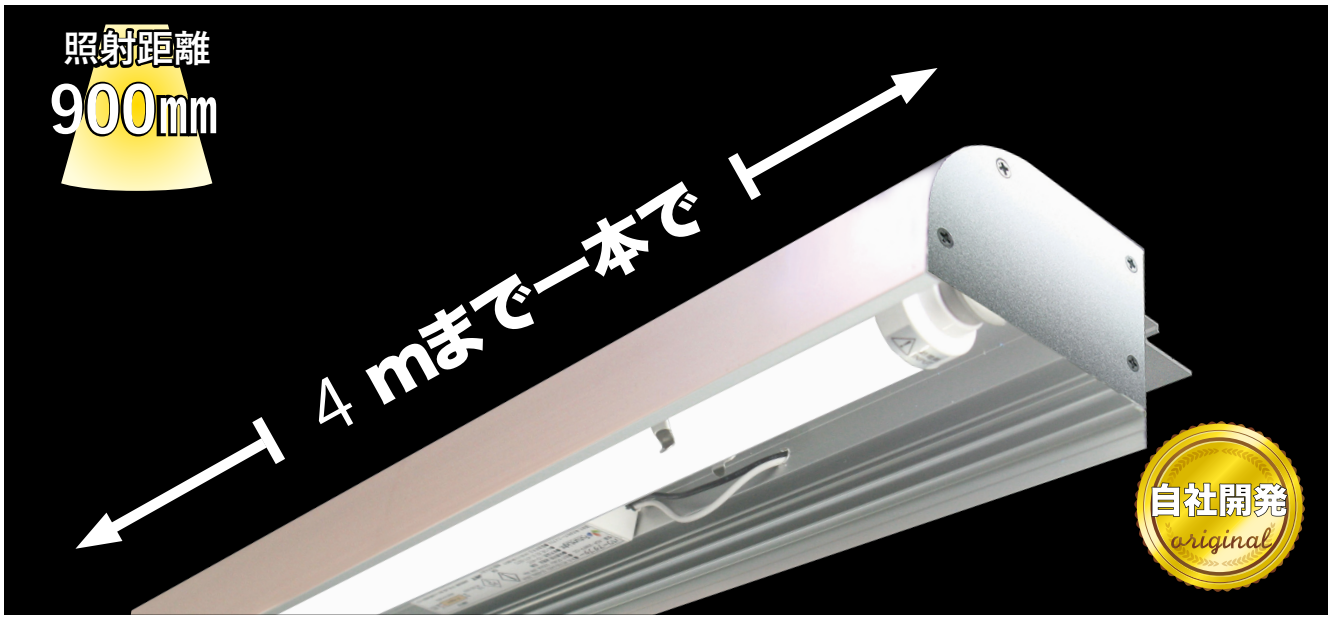

- 出幅の少ないスリム設計
- 電源装置一体型で取り付けも簡単
- 光源の保護カバーも設置可能
- 4m 幅まで一本の製品で対応可能

蛍光灯仕様		
タイプ	40W 型（幅 1250㎜）	20W 型（幅 620㎜）
色温度	6500K	
入力電圧	AC100V ～ 240V	
消費電力	100V-24W/200V-25W	100V-13W/200V-14W
照射角度	300°	
IP規格	IP67	
器具光束	2300lm	1100lm
重　量	290g（± 10g）	150g（± 10g）

【寸法図】

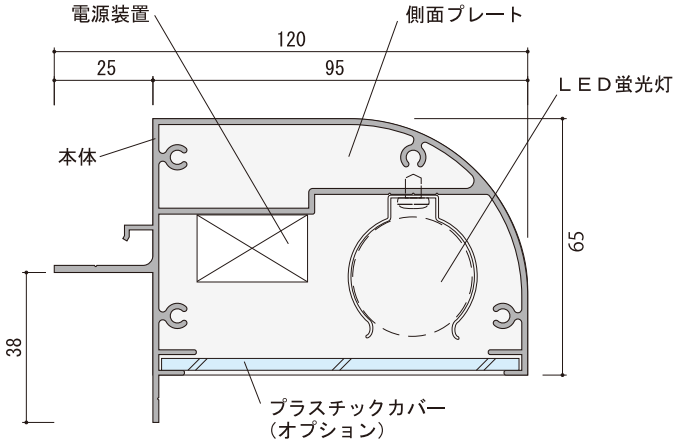

メイサ LEDドットタイプ

メイサ 明差 BOXタイプ　IP67　屋外対応　2年保証

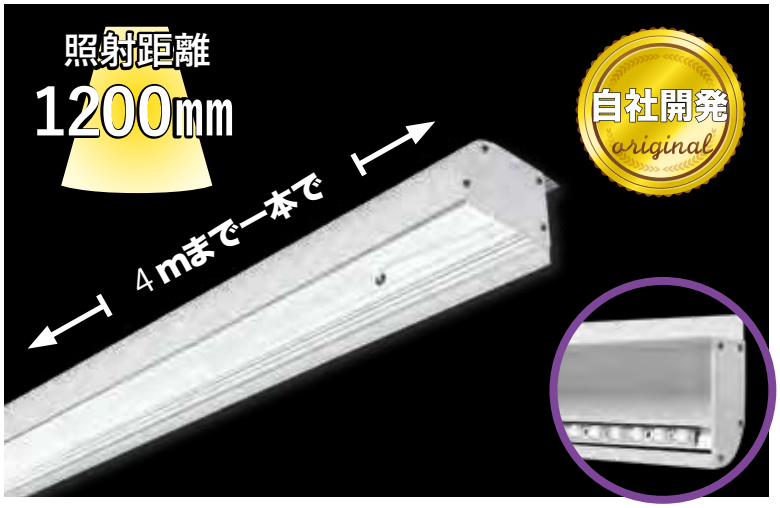

- サイズに合わせて受注生産
- 5.8m 幅まで一本の製品で対応可能

バータイプ LED 仕様	
色温度	5700K
入力電圧	AC100V
消費電力	18W（40W 型）
照射角度	45°
IP規格	IP67

※ LED の品質にはバラつきがあるため、光色および明るさが各素子ごとに異なる場合があります
※ 製品はバージョンアップにより、仕様や外観が予告なく変更することがあります
※ IP 値は防塵・防水性能に関する保護等級です

出幅を抑えたシンプルでスタイリッシュなカーテンライト

スレンダーライト MARU

Slender light スレンダーライト　IP67　屋外対応　2 年保証

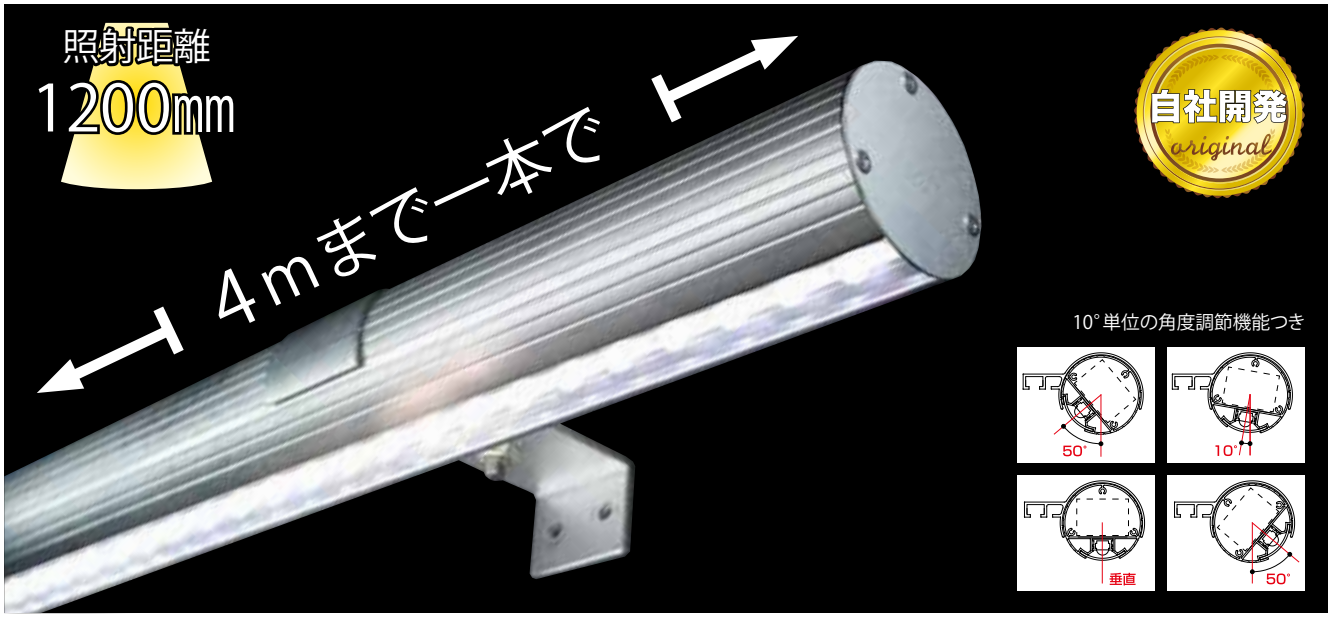

- 照射角 45° の集光レンズを搭載
- 電源装置の内蔵で手間いらず
- 現場で役立つ角度調節機能も標準装備
- 4 m 幅まで一本の製品で対応可能

仕様			
型　番	ℓ =1250	ℓ =950	ℓ =650
色温度	5700K		
入力電圧	AC100V		
消費電力	18W	13.7W	9.4W
照射角度	45°		
IP 規格	IP67		
重　量	1400g	1100g	800g

【寸法図】

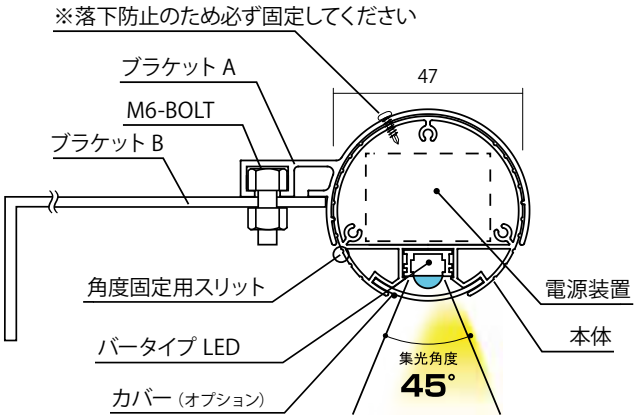

45° 集光レンズによりスリムな出幅で広い範囲を照射

ブラケット B 3種　50 ／ 100 ／ 150㎜

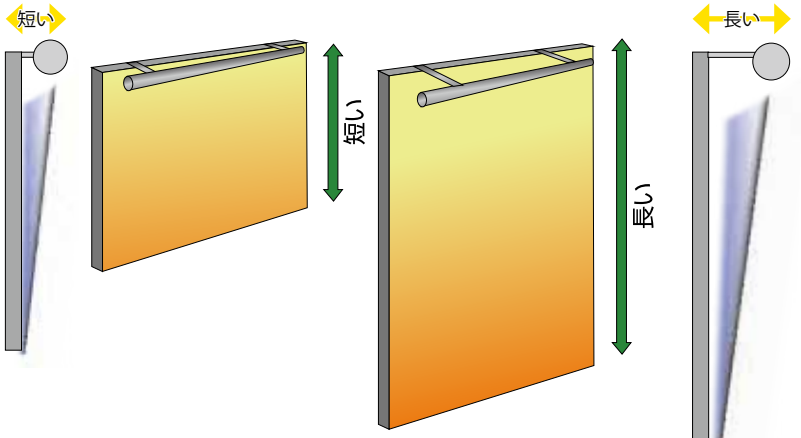

面板縦が短い時は出幅を短く　面板縦が長い時は出幅を長く

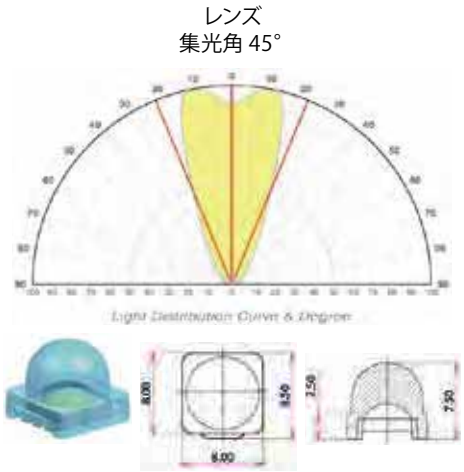

外照

※ LED の品質にはバラつきがあるため、光色および明るさが各素子ごとに異なる場合があります　※ IP 値は防塵・防水性能に関する保護等級です
※ 製品はバージョンアップにより、仕様や外観が予告なく変更することがあります

出幅を抑えたスマートな角形タイプのカーテンライト

スレンダーライト KAKU

Slender light スレンダーライト　IP67　屋外対応　2年保証

- 室外環境に馴染む角形タイプ
- 角形ストレートで化粧しやすい
- 4m 幅まで一本の製品で対応
- 連結材で 4m 幅以上でも対応可能
- 中冊子を外すことで AC100V LED モジュールに対応
- 取り付けボルトの位置を自由に調整できる
- オプションアクリルでスッキリとした見栄え

外照

LED バー 1250 タイプ仕様	
色温度	5700K
入力電圧	AC100V
消費電力	18W
照射角度	45°
IP 規格	IP67
重　量	1500g

【寸法図】

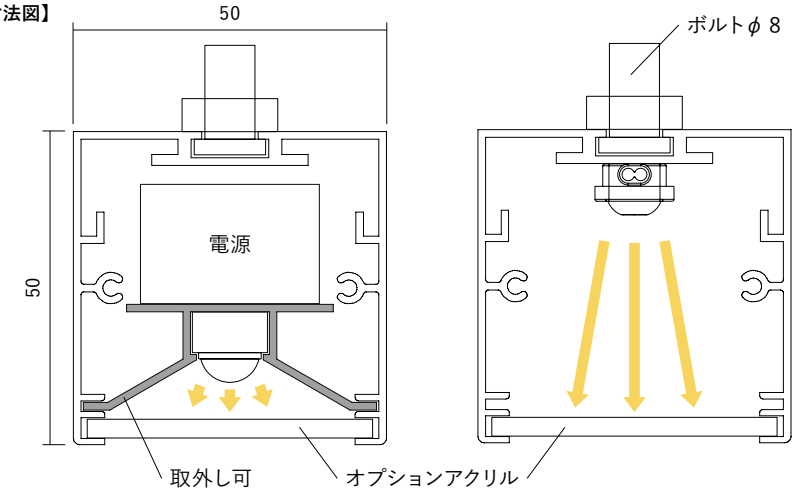

ボルト取り付け例

間接照明

エクステリア照明

下部照明

※ LED の品質にはバラつきがあるため、光色および明るさが各素子ごとに異なる場合があります
※ 製品はバージョンアップにより、仕様や外観が予告なく変更することがあります
※ IP 値は防塵・防水性能に関する保護等級です
※照度分布図はあくまで目安であり、照度を保証するものではありません

出幅を抑えてより明るく魅せる新しくなったスレンディー

N-HQ NEW 2022

N-HQ ニュー HQスレンディー AC100V　IP67　屋外対応　2年保証

● 簡単なパーツで連結設置も容易

● 出幅3種類のブラケット金具を用意

仕様		
タイプ	W1200	W600
色温度	5700K	
入力電圧	AC100V	
消費電力	33W	16.5W
照射角度	60°	
IP規格	IPX7	
器具光束	3700lm	1850lm
重　量	1700g	1000g

【寸法図】

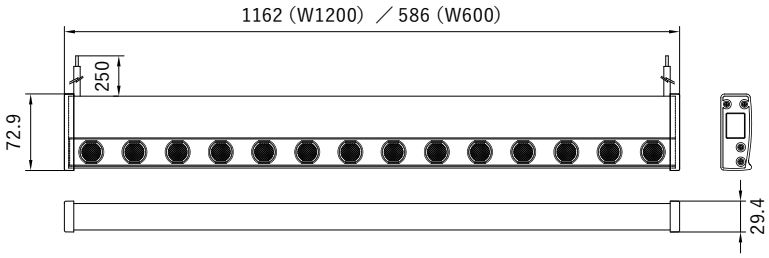

照度分布図（FDL-X-1200）

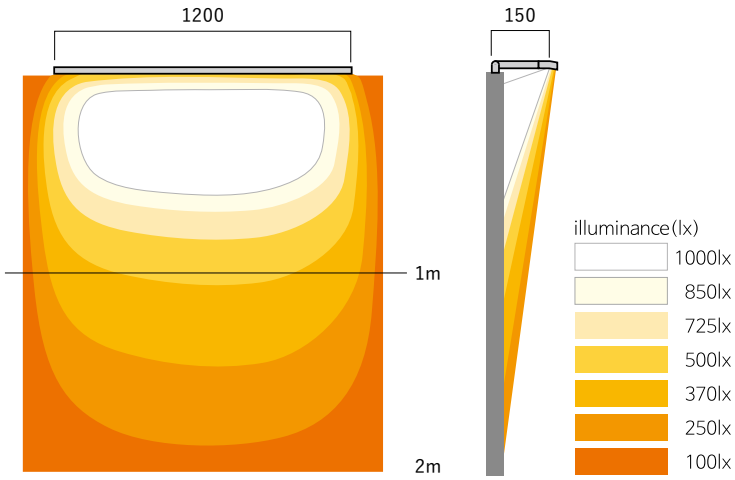

ブラケット3種

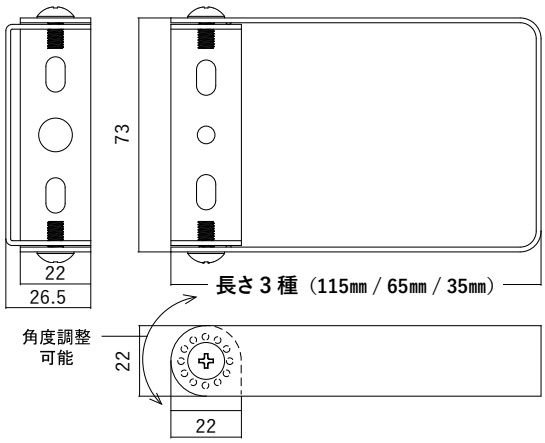

※ LEDの品質にはバラつきがあるため、光色および明るさが各素子ごとに異なる場合があります
※ 製品はバージョンアップにより、仕様や外観が予告なく変更することがあります
※ IP値は防塵・防水性能に関する保護等級です
※照度分布図はあくまで目安であり、照度を保証するものではありません

バラストレス水銀灯 160～200W 相当
LED ランプ 14W

PSE　IP65　屋外対応　2 年保証

● 軽量・コンパクト化により、省エネと安全性を両立

※取り付けの際には注意事項を必ずお読みになり、
安全な設置環境下でご使用ください
※屋外使用の場合は、必ず防水器具を使用してください

仕様		
型番	ISP-57-14	ISP-30-14
色温度	5700K	3000K
入力電圧	AC100V ～ 240V	
消費電力	14W	
口金	E26	
IP 規格	IP65	
全光束	1830lm	1730lm
重　量	370g	

【寸法図】

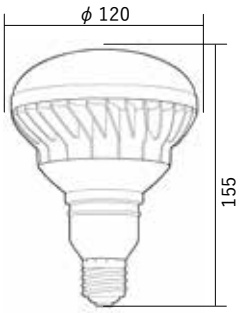

口金：E26

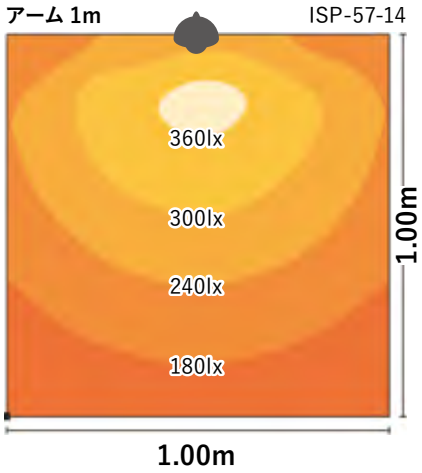

バラストレス水銀灯 200～400W 相当
LED ランプ 33W

バラストレス水銀灯 400～500W 相当
LED ランプ 48W

IP65　屋外対応　2 年保証

※同封の落下防止ワイヤーを
必ずお付けください

【寸法図】

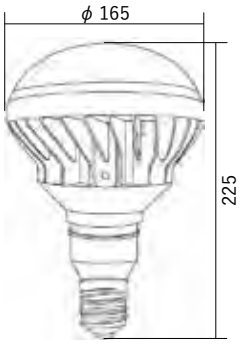

口金：E39

仕様					
型番	ISP-57-33	ISP-30-33	型番	ISP-57-48	ISP-30-48
色温度	5700K	3000K	色温度	5700K	3000K
入力電圧	AC100V ～ 240V		入力電圧	AC100V ～ 240V	
消費電力	33W		消費電力	48W	
口金	E39		口金	E39	
IP 規格	IP65		IP 規格	IP65	
全光束	4300lm	4000lm	全光束	6000lm	5700lm
重　量	890g		重　量	890g	

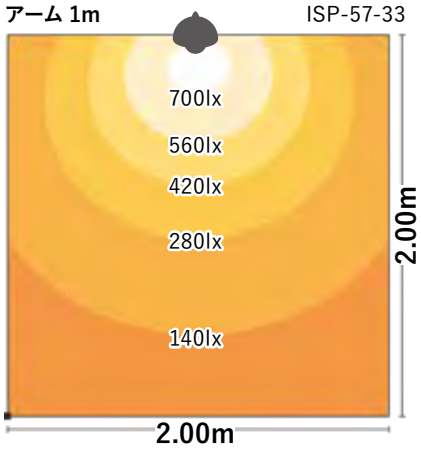

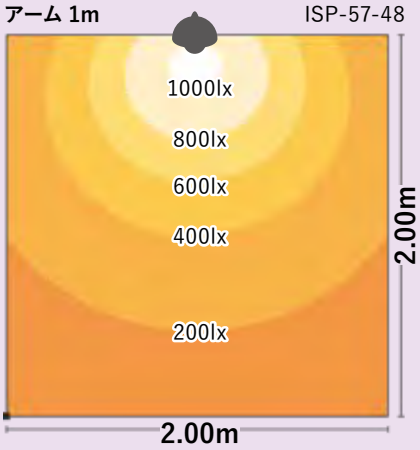

アームイメージ

※ LED の品質にはバラつきがあるため、光色および明るさが各素子ごとに異なる場合があります
※ 製品はバージョンアップにより、仕様や外観が予告なく変更することがあります
※ IP 値は防塵・防水性能に関する保護等級です
※ 照度分布図はあくまで目安であり、照度を保証するものではありません

AC100V 専用

スポットライト 100W 相当の LED 投光器
永寿保 15W

LED投光器 エスポ 永 寿 保　PSE　IP67　屋外対応　2 年保証

- LED 光源は強化プラスチックカバーで保護
- 照射角は 120° の広角設計でムラのない明るさ
- 電気用品安全法（PSE）適合
- AC100V 専用

※ 取り付けの際には注意事項を必ずお読みになり、安全な設置環境下でご使用ください
※ アームに取り付ける際は、構造計算を行った上で安全を考慮しご使用ください

仕様	
型番	永寿保 - 15
色温度	5700K
入力電圧	AC100V
消費電力	15W
照射角度	120°
IP 規格	IP67
器具光束	1520lm
重　量	0.5kg

【寸法図】

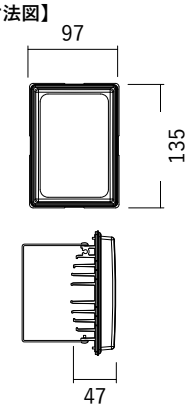

アーム 1m

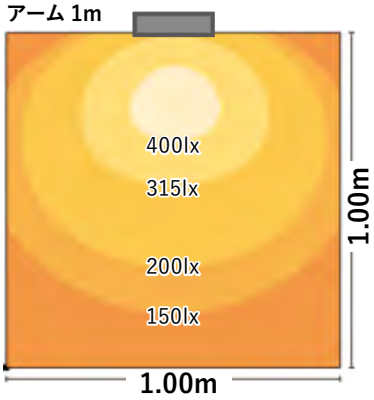

AC100V 専用

スポットライト 150W 相当の LED 投光器
永寿保 30W

PSE　IP67　LED投光器 エスポ 永 寿 保　屋外対応　2 年保証

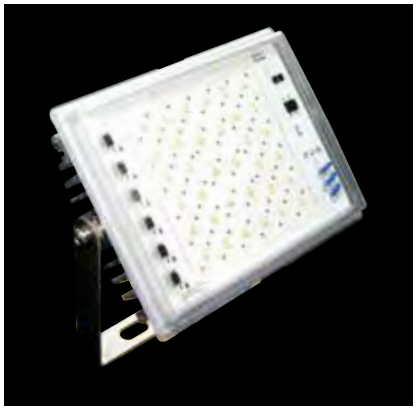

仕様	
型番	永寿保 - 30
色温度	5700K
入力電圧	AC100V
消費電力	30W
照射角度	120°
IP 規格	IP67
器具光束	2000lm
重　量	0.8kg

【寸法図】

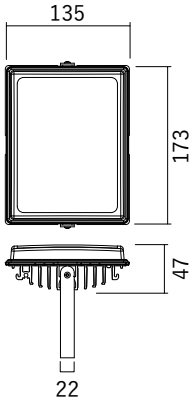

アーム 1m

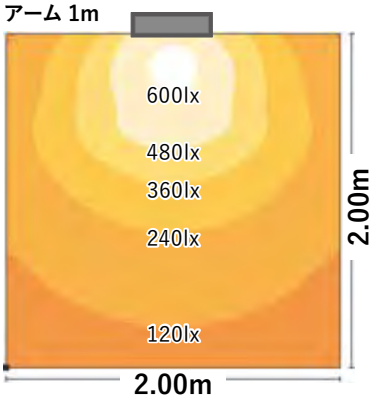

アーム 4 種類

長さ 500 ～ 800㎜の範囲で伸縮します。

ARM-A

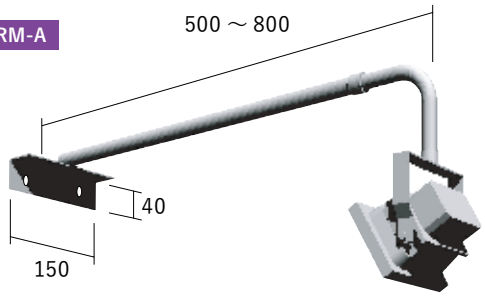

ARM-B

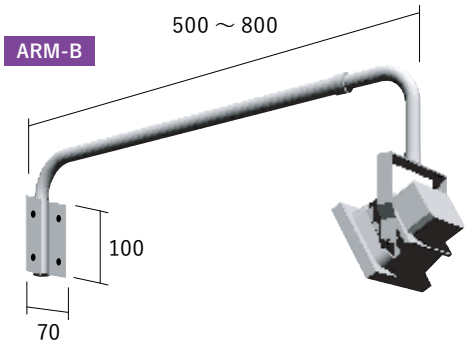

ARM-C

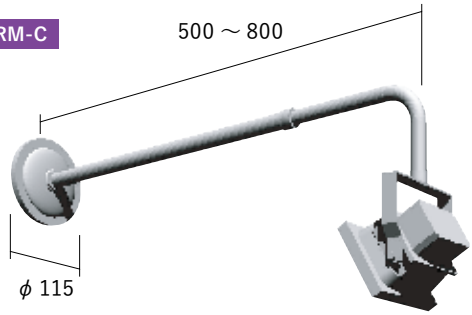

ARM-D

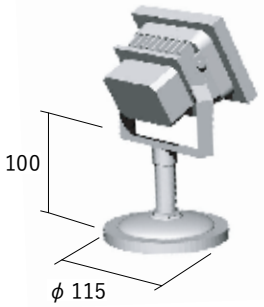

※ LED の品質にはバラつきがあるため、光色および明るさが各素子ごとに異なる場合があります
※ 製品はバージョンアップにより、仕様や外観が予告なく変更することがあります
※ IP 値は防塵・防水性能に関する保護等級です
※照度分布図はあくまで目安であり、照度を保証するものではありません

バラストレス水銀灯 300W 相当の LED 投光器

永寿保 DX 50W

LED投光器 エスポ 永寿保DX　PSE　IP67　屋外対応　4 年保証

● 安心の4年保証

● ユニットの防塵・防水等級は IP68

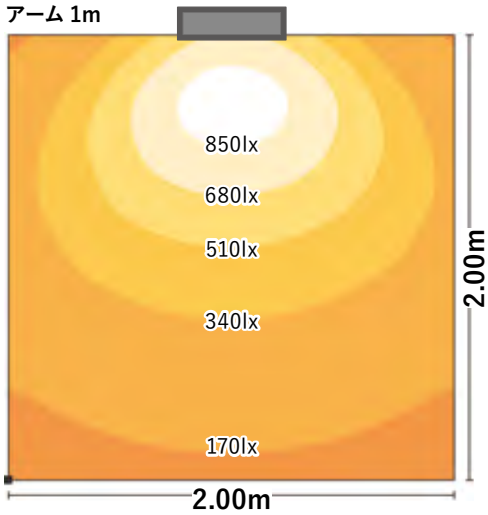

仕様	
型番	永寿保 DX-50
色温度	5700K
入力電圧	AC100V ～ 240V
消費電力	50W
照射角度	110°
IP 規格	IP67
器具光束	6750lm
重　量	4.2kg

【寸法図】

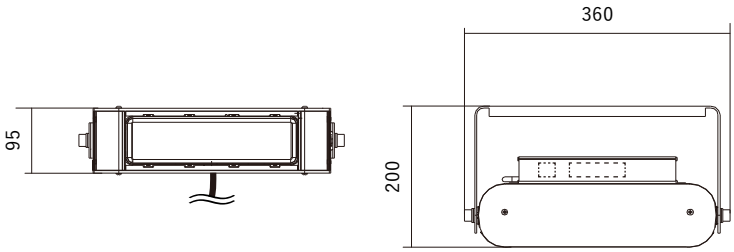

バラストレス水銀灯 500W～750W 相当の LED 投光器

永寿保 DX 100W

LED投光器 エスポ 永寿保DX　PSE　IP67　屋外対応　4 年保証

● 安心の4年保証

● ユニットの防塵・防水等級は IP68

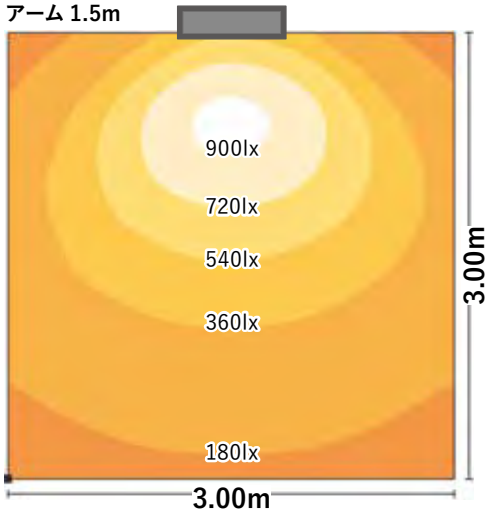

仕様	
型番	永寿保 DX-100
色温度	5700K
入力電圧	AC100V ～ 240V
消費電力	100W
照射角度	110°
IP 規格	IP67
器具光束	13500lm
重　量	6.4kg

【寸法図】

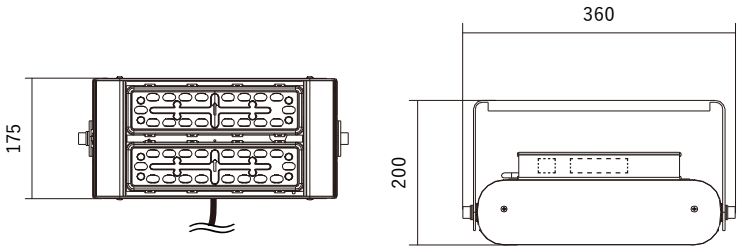

※ LED の品質にはバラつきがあるため、光色および明るさが各素子ごとに異なる場合があります
※ 製品はバージョンアップにより、仕様や外観が予告なく変更することがあります
※ IP 値は防塵・防水性能に関する保護等級です
※照度分布図はあくまで目安であり、照度を保証するものではありません

バラストレス水銀灯 750W 相当の LED 投光器

永寿保 DX 150W

LED投光器 エスポ 永寿保DX　PSE　IP67　屋外対応　4 年保証

● 安心の4年保証　● ユニットの防塵・防水等級は IP68

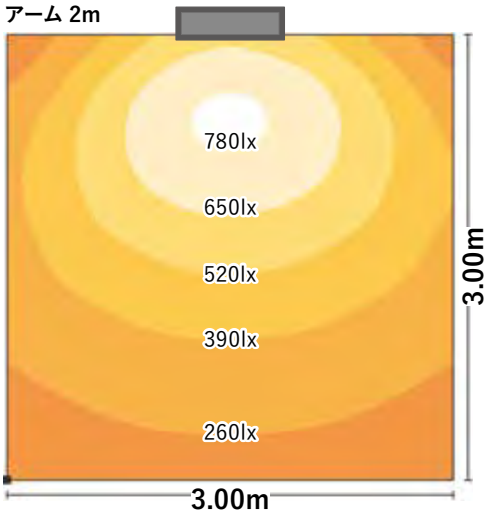

仕様	
型番	永寿保 DX-150
色温度	5700K
入力電圧	AC100V ～ 240V
消費電力	150W
照射角度	110°
IP 規格	IP67
器具光束	20250lm
重　量	7.9kg

【寸法図】

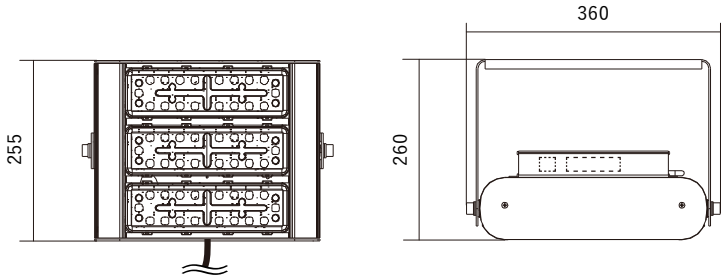

バラストレス水銀灯 1000W 相当の LED 投光器

永寿保 DX 200W

LED投光器 エスポ 永寿保DX　PSE　IP67　屋外対応　4 年保証

● 安心の4年保証　● ユニットの防塵・防水等級は IP68

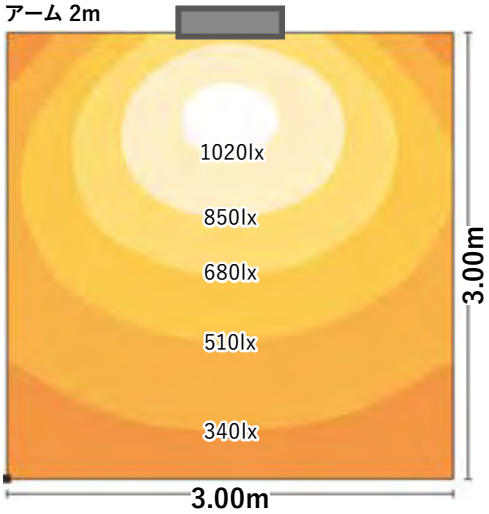

仕様	
型番	永寿保 DX-200
色温度	5700K
入力電圧	AC100V ～ 240V
消費電力	200W
照射角度	110°
IP 規格	IP67
器具光束	27000lm
重　量	9.1kg

【寸法図】

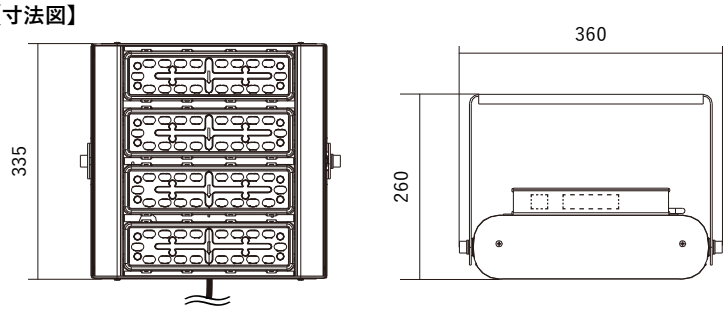

※ LED の品質にはバラつきがあるため、光色および明るさが各素子ごとに異なる場合があります
※ 製品はバージョンアップにより、仕様や外観が予告なく変更することがあります
※ IP 値は防塵・防水性能に関する保護等級です
※照度分布図はあくまで目安であり、照度を保証するものではありません

LED 導光板ライトパネル

セブライトパネル

SEB lightpanel
スリム エコロジー ブライト / セブ ライトパネル

屋内対応

2 年保証

- 自社製造で特注に柔軟対応！
- 四方開閉式アルミフレームを採用
- 特注寸法も自社でハンドメイド
- 電源線位置の指定も可能

- 厚み 21㎜～（片面タイプ）の薄型設計
- 規格サイズ A0～A4/B0～B4 に加え、特注対応も
- 長寿命・高輝度・省エネの三拍子が揃った LEDパネル

前面四方開閉式のアルミフレーム

表示面のフィルムが、誰でも簡単に取り替え可能

角コーナー

樹脂材を使用した安全設計

※ LED の品質にはバラつきがあるため、光色および明るさが各素子ごとに異なる場合があります　※ 製品はバージョンアップにより、仕様や外観が予告なく変更することがあります

アルミフレーム種類

SEB LIGHTPANEL
スリム エコロジー ブライト / セブ ライトパネル

製品側面寸法図 （独自オリジナルフレーム使用）

D=21 片面発光タイプ

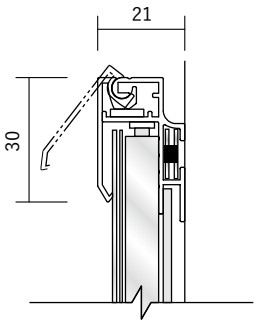

インバーター外置タイプ

D=35 片面発光タイプ

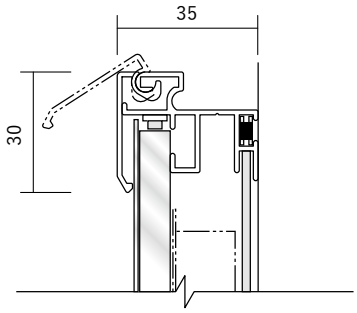

インバーター内蔵タイプ

D=48 両面発光タイプ

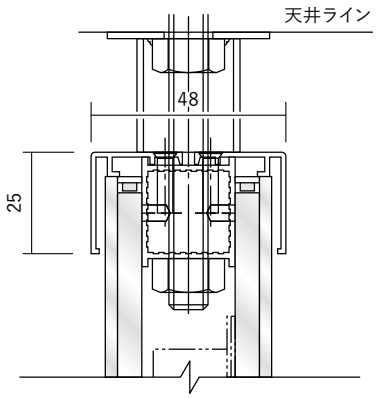

インバーター内蔵タイプ

D=25 スタンドタイプ

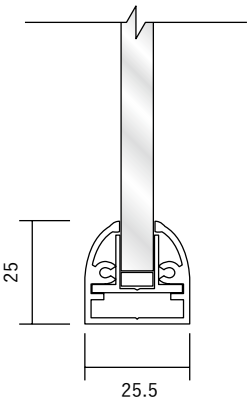

D=15 吊り下げタイプ

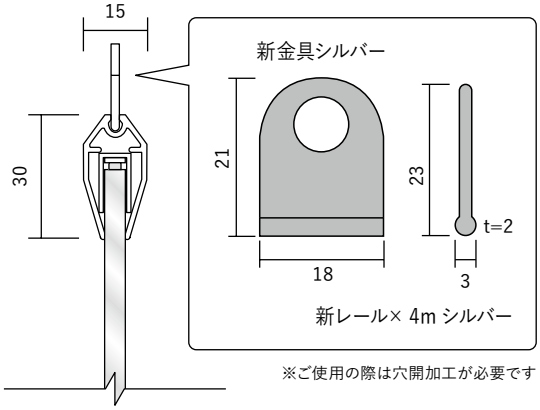

※ご使用の際は穴開加工が必要です

D=100 両面タイプ

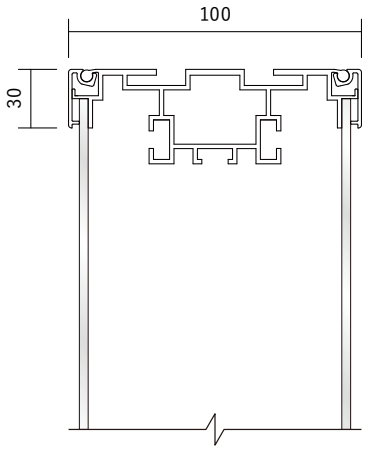

フロントカバー寸法図

共通フロント 3 種類

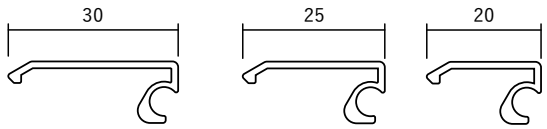

電飾用　非電飾用

非電飾タイプ寸法図

光源のないシンプルなポスターパネルです

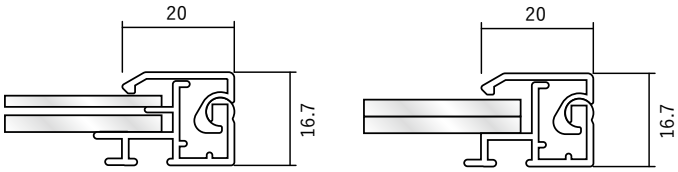

ベース板固定、クリア板取り外し式　ベース板・クリア板取り外し式

事例集

※ LED の品質にはバラつきがあるため、光色および明るさが各素子ごとに異なる場合があります　※ 製品はバージョンアップにより、仕様や外観が予告なく変更することがあります

アローズ

ガイダンスLED アローズ　IP67　屋外対応　2年保証

- キャップは、反射プリズムカット
- 連結可能
- 点滅誘導コントローラー付き（パターン 10 種）
- RGB 発光でカラーバリエーションも自在 ※別注

カラーバリエーション

仕様	
外形寸法	W91 × H100 × D13.5㎜
キャップ色	赤 / 黄 / 緑 / 透明
入力電圧	DC12V
消費電力	2.0W
モジュールピッチ	120㎜
IP 規格	IP67
動作温度	-20 ～ +50℃
材　質	本体：難燃樹脂　キャップ：強化アクリル

【寸法図】

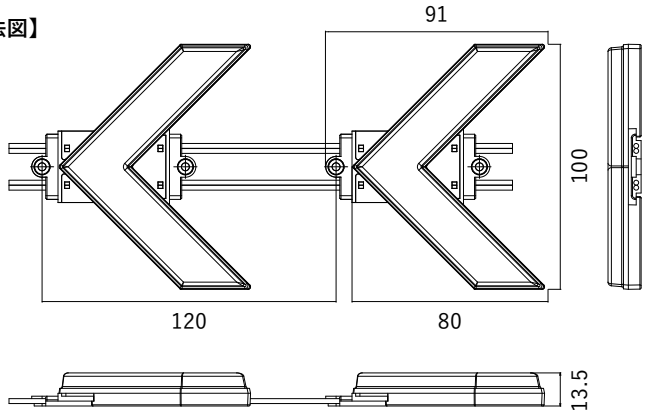

採用例

※ LED の品質にはバラつきがあるため、光色および明るさが各素子ごとに異なる場合があります　※ IP 値は防塵・防水性能に関する保護等級です
※ 製品はバージョンアップにより、仕様や外観が予告なく変更することがあります

セット内容

3 アローセット
LED アローズ × 3 モジュール
DC トランス（防水仕様 25W）
コントローラー

9 アローセット
LED アローズ × 9 モジュール
DC トランス（防水仕様 25W）
コントローラー

3 アローセットを室内で使用の場合は、DC トランスをアダプターで対応できます

5 アローセット
LED アローズ × 5 モジュール
DC トランス（防水仕様 25W）
コントローラー

18 アローセット
LED アローズ × 18 モジュール
DC トランス（防水仕様 60W）
コントローラー

配線方法

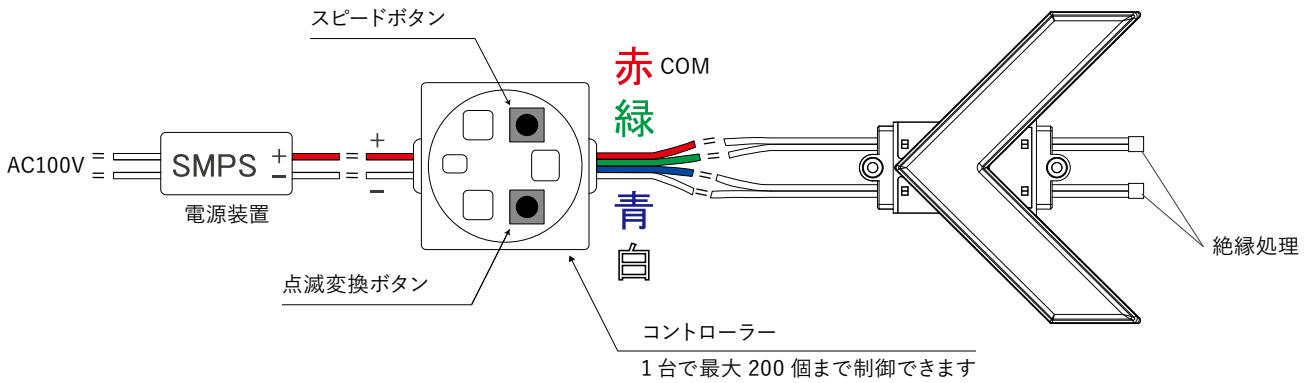

点滅パターン

：点灯

：消灯

：フラッシュ

点滅スピード

遅　1 → 2 → 3 → 4 → 5　速（繰り返し）

AC100V 点滅コントローラー

マルQ

屋外対応

1 年保証

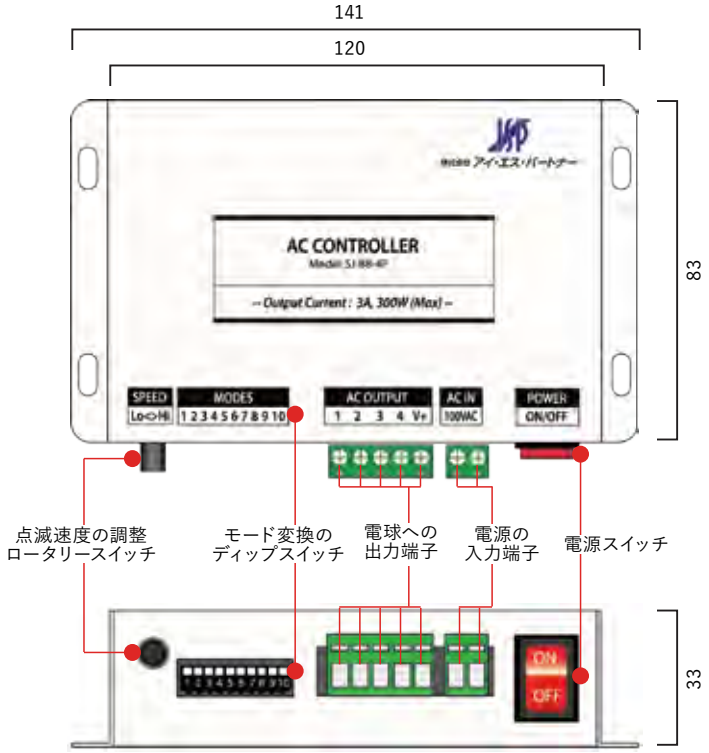

仕様	
入力電圧	AC100V
出力電流	最大 3A
最大電力	最大 300W
出力端子	4 ポート
モード	10 パターン
外形寸法	W120 × H83 × D33㎜

連結方法

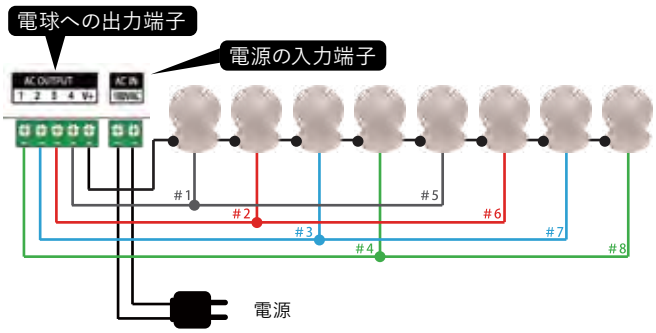

※ AC モジュールが本製品と互換できることを確認してください
DC モジュールは使用できません

点滅モード

ディップスイッチを押し下げるとオンになります。

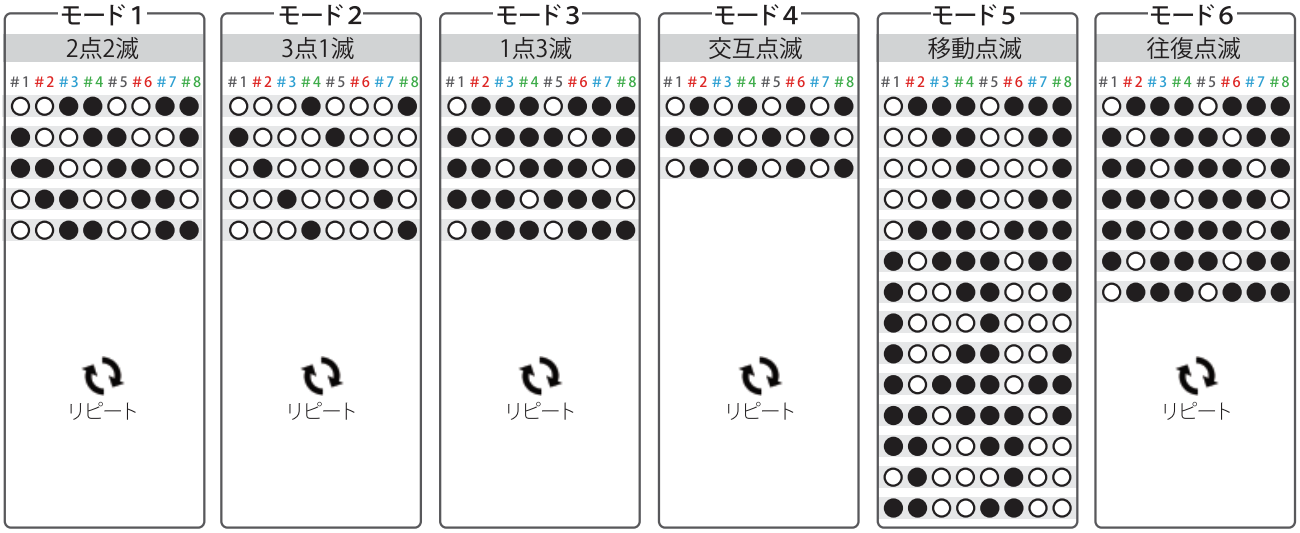

モード 7：1 ～ 6 のスイッチと組み合わせて逆方向に変換

モード 8：1 ～ 6 のスイッチと組み合わせてシャトル点滅

モード 9：すべて点滅（フラッシュ）

モード 10：すべて点灯（全燈）

⚠
※この製品の定格電圧は AC100V 専用です。器具に表示された電源電圧(定格電圧± 6%以内) 以外の電圧で使用しないでください
※この製品は -25 ～ +60° の一般的な環境で使用するように設計してあります。定格温度外で使用すると故障の原因になります
※この製品は防水仕様ではありません

LED 一体型提灯ランプ

IPX3　屋外対応　5 年保証

- 100 灯連結可能
- 安心の 5 年保証
- 特注品・オーダーサイズ・灯数製作可能
- 国産防水プラグ・コネクタ

仕様				
型　番	5 灯タイプ 500㎜ピッチ	5 灯タイプ 1000㎜ピッチ	10 灯タイプ 500㎜ピッチ	10 灯タイプ 1000㎜ピッチ
灯　数	5 灯		10 灯	
色温度	2700K			
ピッチ	500㎜	1000㎜	500㎜	1000㎜
全　長	2500㎜	5000㎜		10000㎜
消費電流	0.45A		0.9A	
消費電力	18W		36W	

【寸法図】

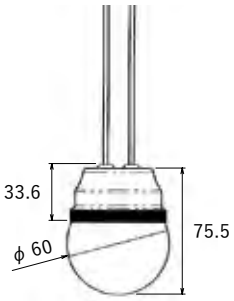

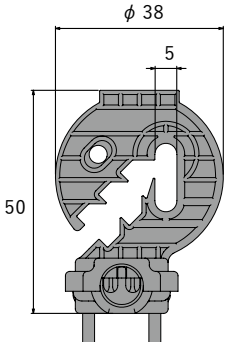

【フック寸法図】

防水延長コード

3000㎜ タイプ

5000㎜ タイプ

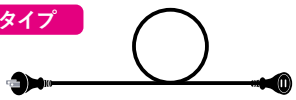

10000㎜ タイプ

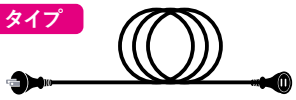

LED 提灯コード

5000㎜ タイプ

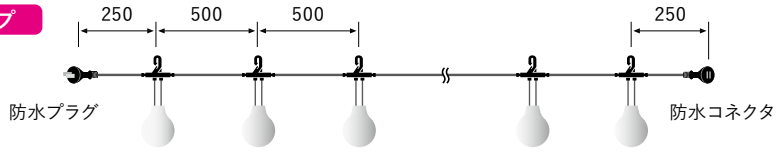

10000㎜ タイプ

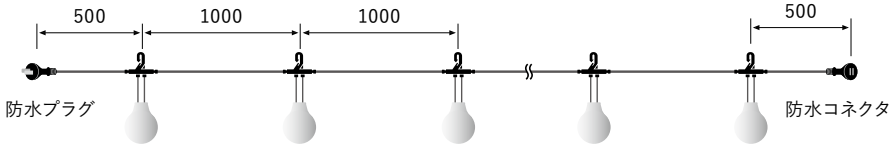

採用例

推奨提灯

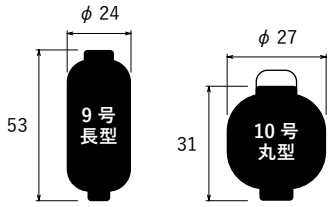

オプションで提灯を別途ご用意。

※ LED の品質にはバラつきがあるため、光色および明るさが各素子ごとに異なる場合があります
※ 製品はバージョンアップにより、仕様や外観が予告なく変更することがあります
※ IP 値は防塵・防水性能に関する保護等級です

DC12V

3球 RGB モジュール

IP68　屋外対応　2 年保証

- BBC1000 との組み合わせによる自在な調光演出
- 電源線の直列数は最大 100 個

仕様	
型　番	BBL（単色）
外形寸法	L68 × W16 × H7.5㎜
色温度	白／ RGB
入力電圧	DC12V
消費電力	0.72W
消費電流	60mA
IP 規格	IP68
最大接続数	最大 1000 個

【寸法図】

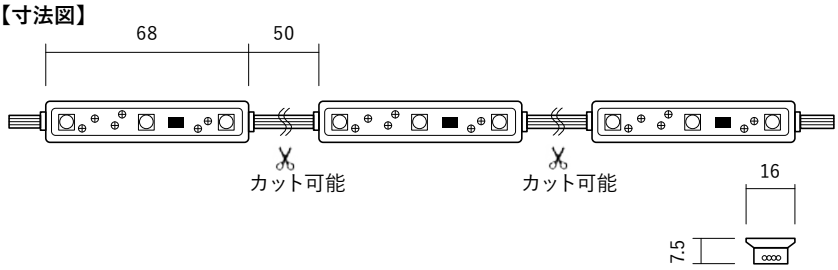

販売ロット数	100 個

RGB 演出専用コントローラー

屋内対応　1 年保証

- 接続容量は 最大 1000 個
- スイッチ調整で RGB と単色モードを簡単切り替え
- 配線や設置作業も容易

仕様	
型　番	BBC1000
外形寸法	H66 × W72 × D18㎜
消費電力	最大 720W
チャンネル数	1ch
演出機能	RGB / 単色モード各 8 パターン
接続容量	最大 1000 個

配線方法

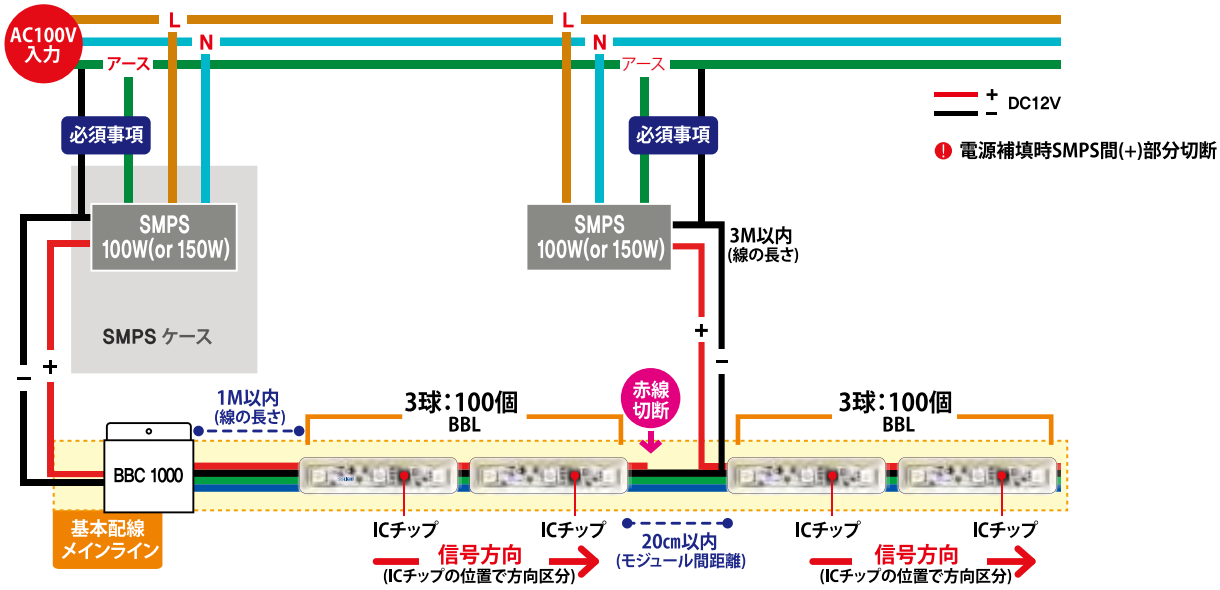

※ LED の品質にはバラつきがあるため、光色および明るさが各素子ごとに異なる場合があります　※ IP 値は防塵・防水性能に関する保護等級です
※ 製品はバージョンアップにより、仕様や外観が予告なく変更することがあります

LED ビジョン

KAKAKU-YASUKU

屋外対応

2 年保証

採用例

- 軽量アルミフレームにより、30kg/㎡を実現
- パネルの厚みは 67㎜の極薄設計
- さまざまなサイズを取り揃え
- 設置場所に合わせてサイズ調整が可能

仕様					
	屋外用 MPA Plus		屋内用 BIM Pro		
ピッチ	P3.91	P4.81	P1.6	P2.6	P4
LED タイプ	SMD1921		SMD1010	SMD2121	SMD2121
モジュールサイズ	250 × 250㎜		256 × 288㎜	256 × 288㎜	256 × 288㎜
キャビネットサイズ	500 × 500㎜／500 × 750㎜／500 × 1000㎜		1024 × 288㎜／768 × 288㎜／512 × 288㎜		
重量	30kg/㎡（7.8、10.7、15）		23kg/㎡（5、6、7）		
水平視野角	160°		140°		
垂直視野角	120°		150°		
グレイスケール	16bit		16bit		
リフレッシュレート	1920Hz（3840Hz）		3840Hz		
最大消費電力	608W/㎡	640W/㎡	640W/㎡		
平均消費電力	240W/㎡	250W/㎡	256W/㎡		
入力電圧	AC100V ～ 240V		AC100V ～ 240V		
IP 規格	IP65		IP20		
作動温度	-20 ～ 60℃		-20 ～ 50℃		
輝度	4500nit	5000nit	800nit	1000nit	800nit

※ 製品はバージョンアップにより、仕様や外観が予告なく変更することがあります　※ IP 値は防塵・防水性能に関する保護等級です

パネル種類

3 つの特徴

前後メンテナンス

軽量アルミフレーム

自然冷却

前面 / 後面 メンテナンスシステム

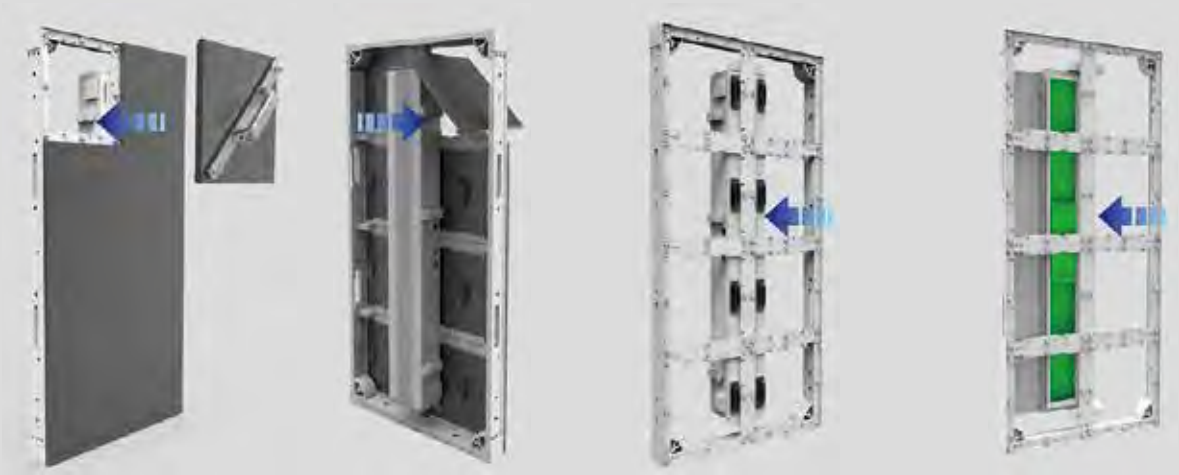

1

専用の道具を使用して
LED パネルを解体できます

2

後部からも LED パネルの
取り外しができます

3

後部コントロールボックスを
180° 回転させることができます

4

回転後、コントロールボックス内の
トランスの前からメンテナンス
できます

【寸法図】

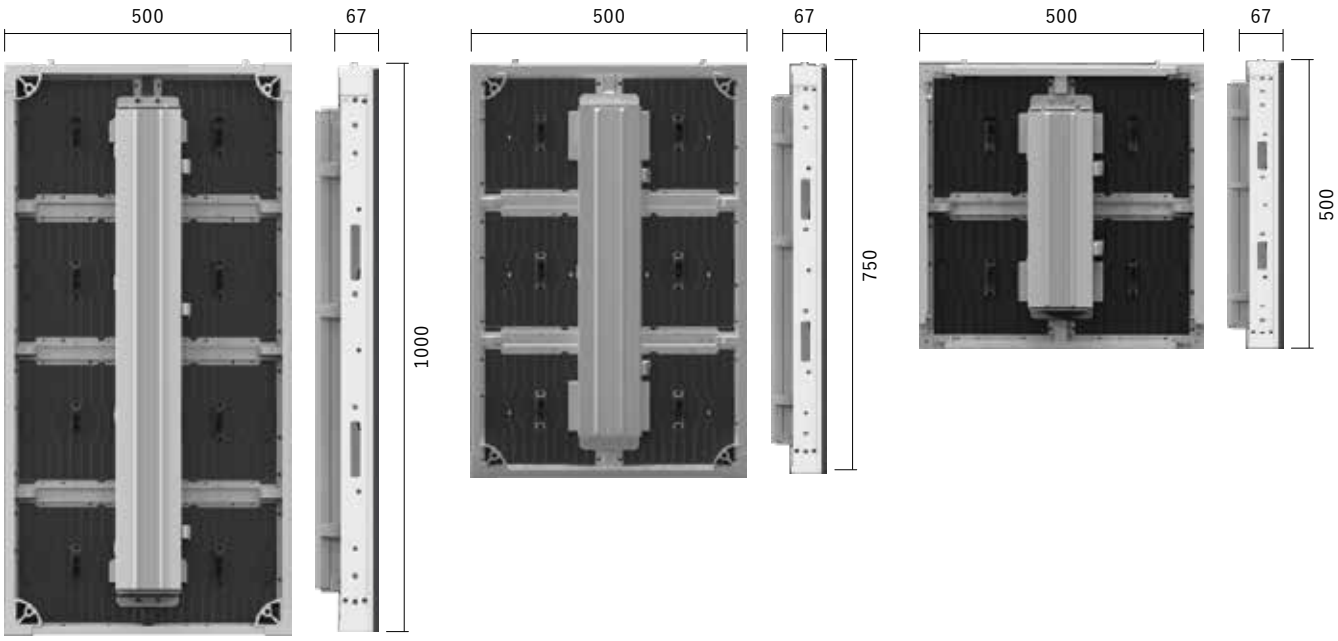

ビジョン

サイネージスタンド NEW 2022

SIGNAGE STAND サイネージスタンド

屋内専用

1年保証

- USBでコンテンツを簡単入れ替え
- 雰囲気に合わせたスタンドタイプをオプションで用意

寸法図

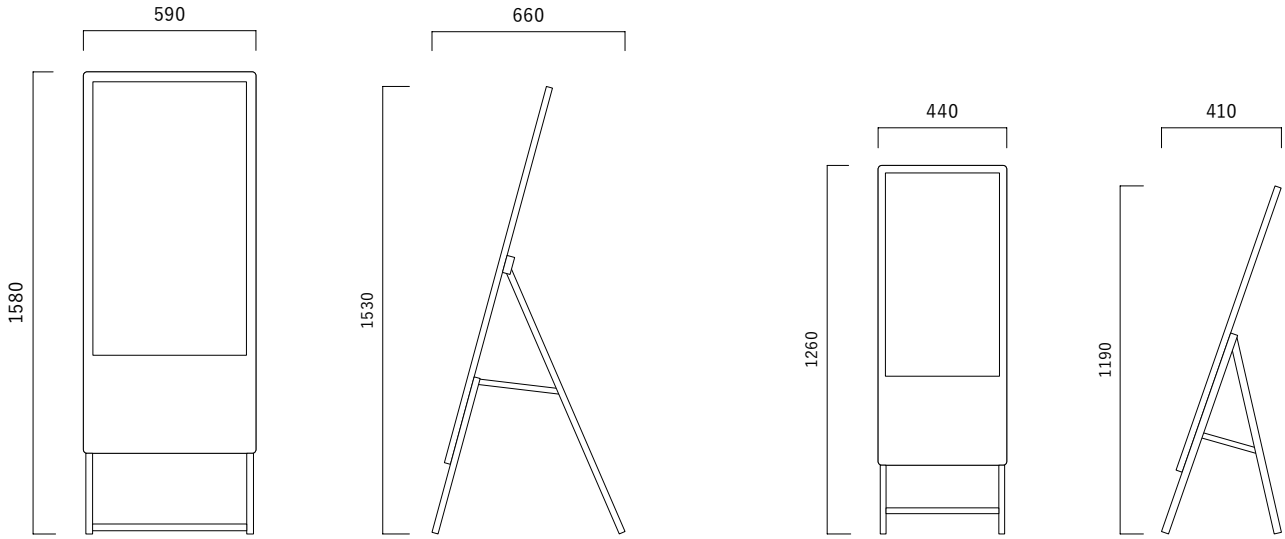

※製品はバージョンアップにより、仕様や外観が予告なく変更することがあります　※IP値は防塵・防水性能に関する保護等級です

仕様		
	43 インチタイプ	32 インチタイプ
外形寸法	H1580 × W590 × D660㎜	H1260 × W440 × D410㎜
画面サイズ	941.184 × 529.416㎜	698.4 × 392.85㎜
視野角	水平 89°／垂直 89°	
画素数	1920 × 1080	
コントラスト	1100：1	1200：1
輝度	450cd	400cd
消費電力	140W	120W
使用温度範囲	0 ～ 50°C（保管温度：-20 ～ 60°C）	
入出力インターフェイス	USB2.0、HDMI	USB2.0、HDMI

2タイプのオプションスタンド

タイプ A

タイプ B

導入イメージ

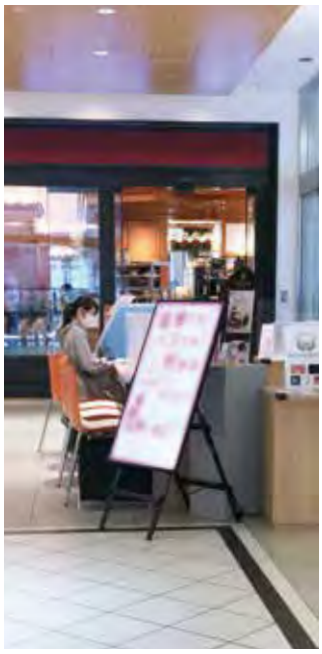

屋外設置向け電源

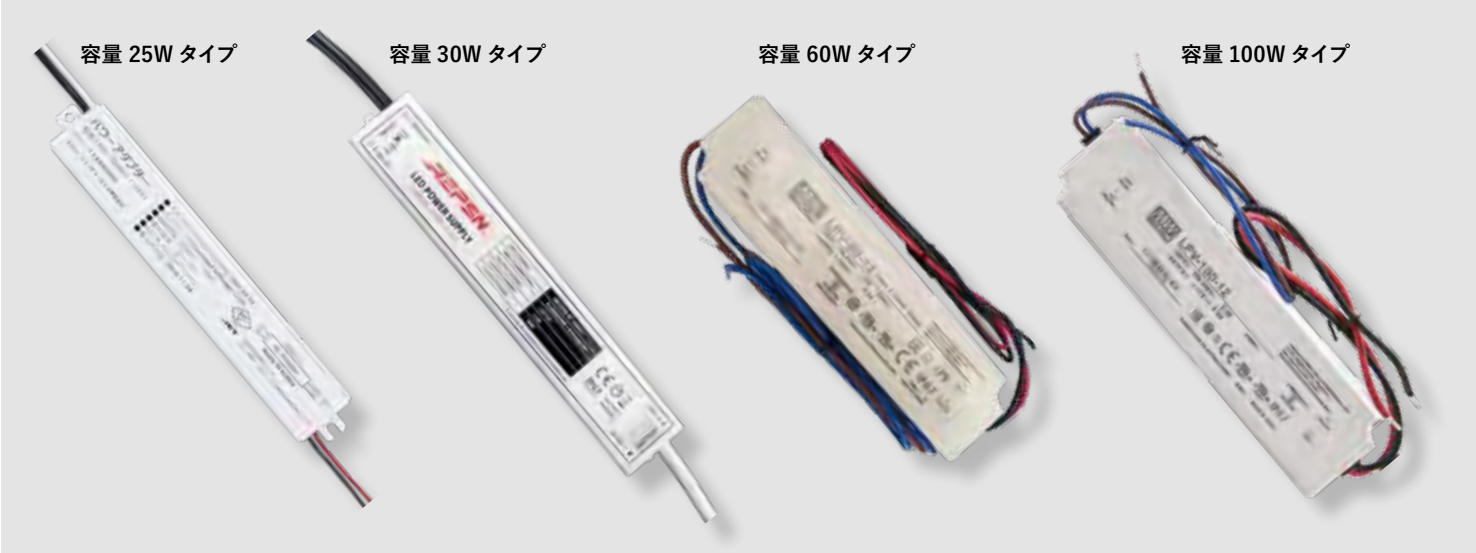

- ローコストを追求した設計
- 内部はシリコン充填で防水対策
- 300W の大容量タイプまで豊富なラインナップ

【寸法図】

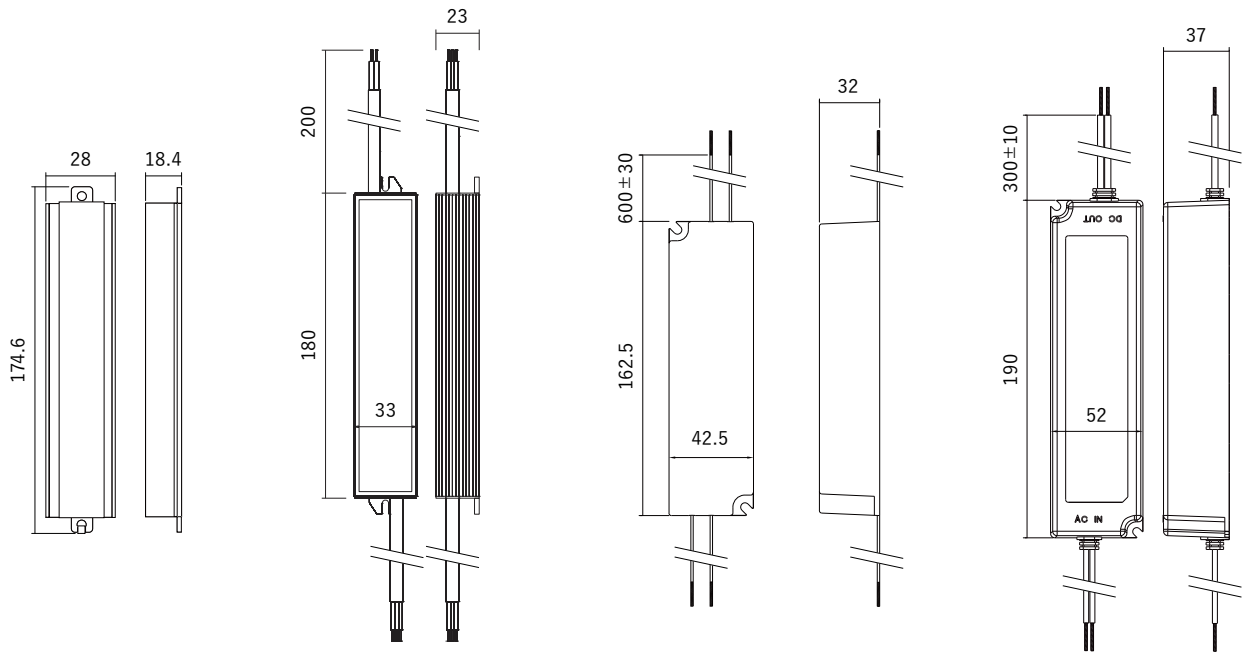

	容量 25W タイプ	容量 30W タイプ	容量 60W タイプ	容量 100W タイプ
品番	ADP-30WFP-CV12	RWP-30-12	LPV-60-12	LPV-100-12
消費電力	25W	30W	60W	100W
入力電圧	AC100V ～ 240V	AC100V ～ 240V	AC100V ～ 240V	AC100V ～ 240V
出力電圧	DC12V	DC12V	DC12V	DC12V
出力電流	2A	2.5A	5A	8.5A
IP 規格	IP65	IP67	IP67	IP67
サイズ	174.6 × 28.0 × 18.4㎜	180 × 33 × 23㎜	162.5 × 42.5 × 32㎜	190 × 52 × 37㎜
使用温度範囲	-30 ～ +80℃	-40 ～ +80℃	-30 ～ +70℃	-30 ～ +70℃

※ 製品はバージョンアップにより、仕様や外観が予告なく変更することがあります　※ IP 値は防塵・防水性能に関する保護等級です

容量 150W タイプ

容量 200W タイプ

容量 300W タイプ

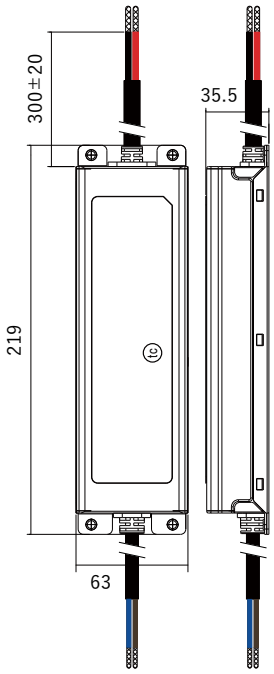

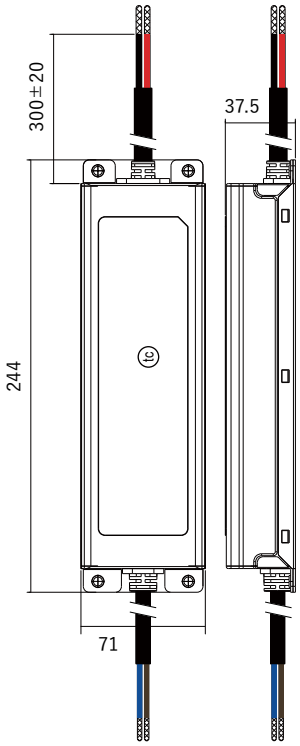

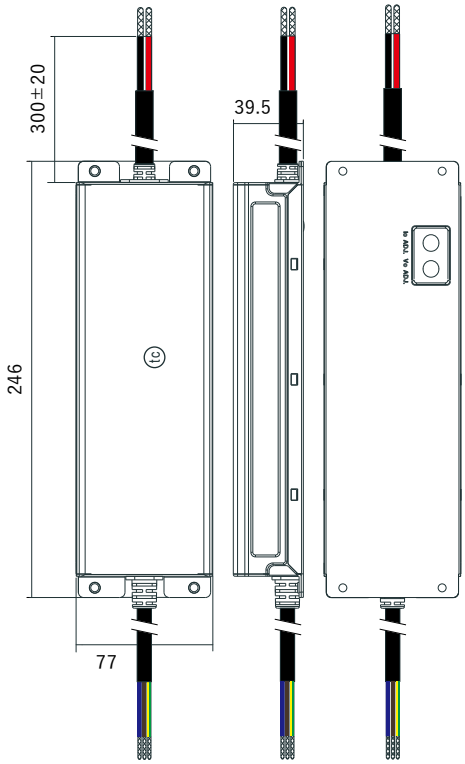

	容量 150W タイプ	容量 200W タイプ	容量 300W タイプ
品番	ELG-150-12	ELG-200-12	ELG-300-12
消費電力	150W	200W	300W
入力電圧	AC100V ～ 240V	AC100V ～ 240V	AC100V ～ 240V
出力電圧	DC12V	DC12V	DC12V
出力電流	12.5A	16.7A	25A
IP 規格	IP65	IP65	IP67
サイズ	219 × 63 × 35.5㎜	244 × 71 × 37.5㎜	246 × 77 × 39.5㎜
使用温度範囲	-40 ～ +80°C	-40 ～ +80°C	-40 ～ +80°C

※ 製品はバージョンアップにより、仕様や外観が予告なく変更することがあります　※ IP 値は防塵・防水性能に関する保護等級です

屋内設置向け電源

容量 50W タイプ

容量 100W タイプ

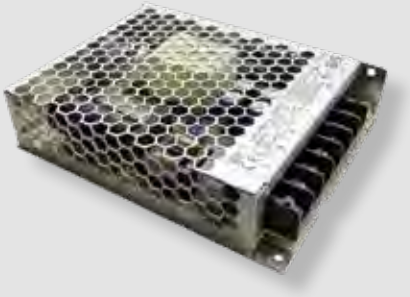

【寸法図】

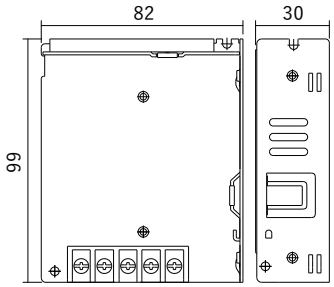

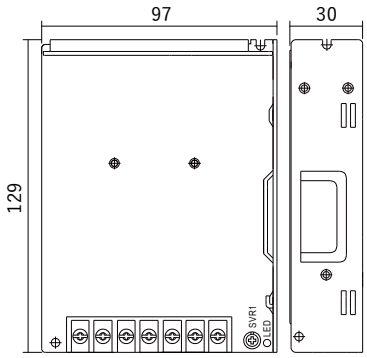

	容量 50W タイプ	容量 100W タイプ
品番	LRS-50-12	LRS-100-12
消費電力	50W	100W
入力電圧	AC100V ～ 240V	AC100V ～ 240V
出力電圧	DC12V	DC12V
出力電流	4.167A	8.5A
サイズ	99 × 82 × 30㎜	129 × 97 × 30㎜
使用温度範囲	-30 ～ +70°C	-30 ～ +70°C

※ 製品はバージョンアップにより、仕様や外観が予告なく変更することがあります

屋内対応

3 年保証

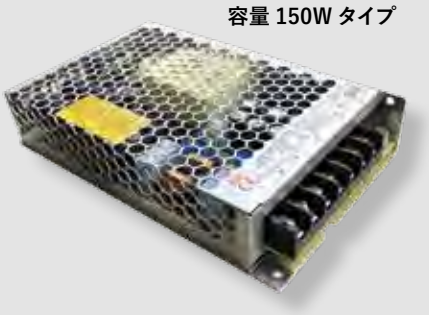
容量 150W タイプ

容量 200W タイプ

容量 350W タイプ

● 350W の大容量タイプまで用意

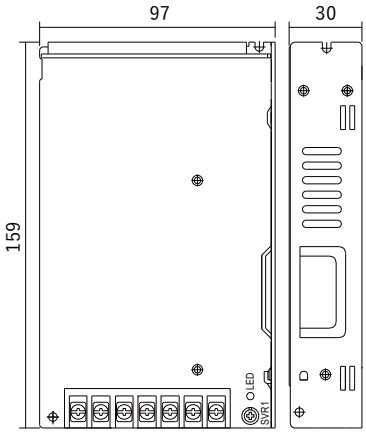

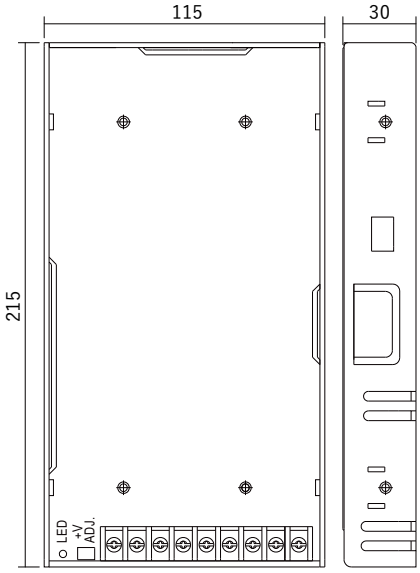

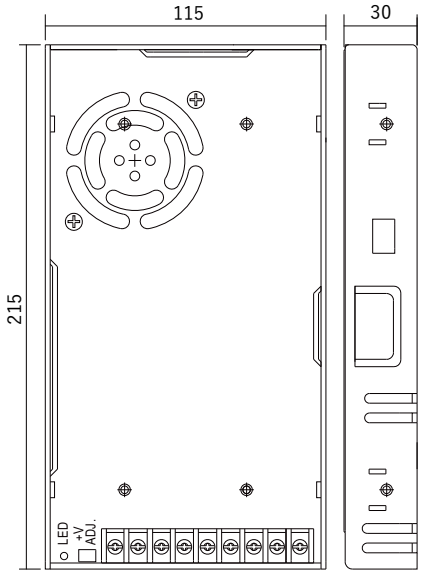

	容量 150W タイプ	容量 200W タイプ	容量 350W タイプ
品番	LRS-150-12	LRS-200-12	LRS-350-12
消費電力	150W	200W	350W
入力電圧	AC100V ～ 240V	AC100V ～ 240V	AC100V ～ 240V
出力電圧	DC12V	DC12V	DC12V
出力電流	12.5A	17A	29A
サイズ	159 × 97 × 30㎜	215 × 115 × 30㎜	215 × 115 × 30㎜
使用温度範囲	-30 ～ +70°C	-30 ～ +70°C	-30 ～ +70°C

AC アダプター 12V

NEW 2022

屋内対応

1 年保証

【寸法図】 12W タイプ

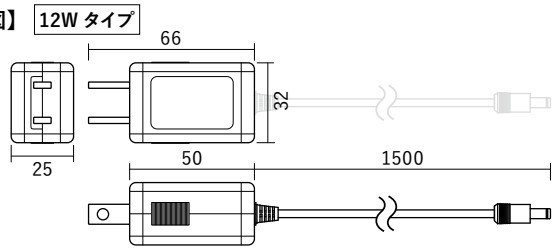

【寸法図】 60W タイプ

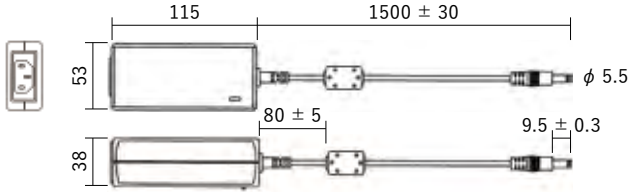

出力 DC12V

	容量 12W タイプ	容量 60W タイプ
品番	AD-M120P100	ATS065-P120
消費電力	12W	60W
入力電圧	AC100V ～ 240V	AC100V ～ 240V
出力電圧	DC12V	DC12V
出力電流	1A	5A
サイズ	32 × 66 × 25㎜	115 × 53 × 38㎜
使用温度範囲	0 ～ +40°C	0 ～ +40°C

AC アダプター 24V

屋内対応

3 年保証

【寸法図】 60W タイプ

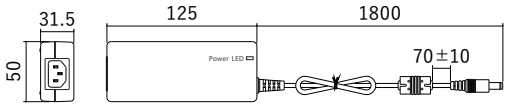

【寸法図】 120W タイプ

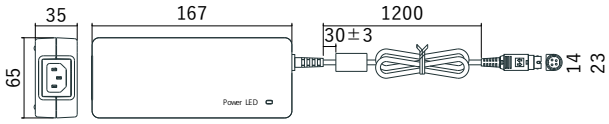

出力 DC 24V

	容量 60W タイプ	容量 120W タイプ
品番	GS60A24	GS120A24
消費電力	60W	120W
入力電圧	AC100V ～ 240V	AC100V ～ 240V
出力電圧	DC24V	DC24V
出力電流	2.5A	5A
サイズ	125 × 50 × 31.5㎜	167 × 65 × 35㎜
使用温度範囲	-30 ～ +70°C	-30 ～ +70°C

※ 製品はバージョンアップにより、仕様や外観が予告なく変更することがあります

開発から30年現在でも活躍
スターフレックスサインシステム

バリュープライス

スターフレックスサインは、スリムな薄型ボディから厚みのあるタイプまで、
欄間サイン、壁面サイン、ファサードサイン、店内サインなど、さまざまな用途に合わせて活用いただけます。
令和時代の LED 対応薄型フレームをお届けします。

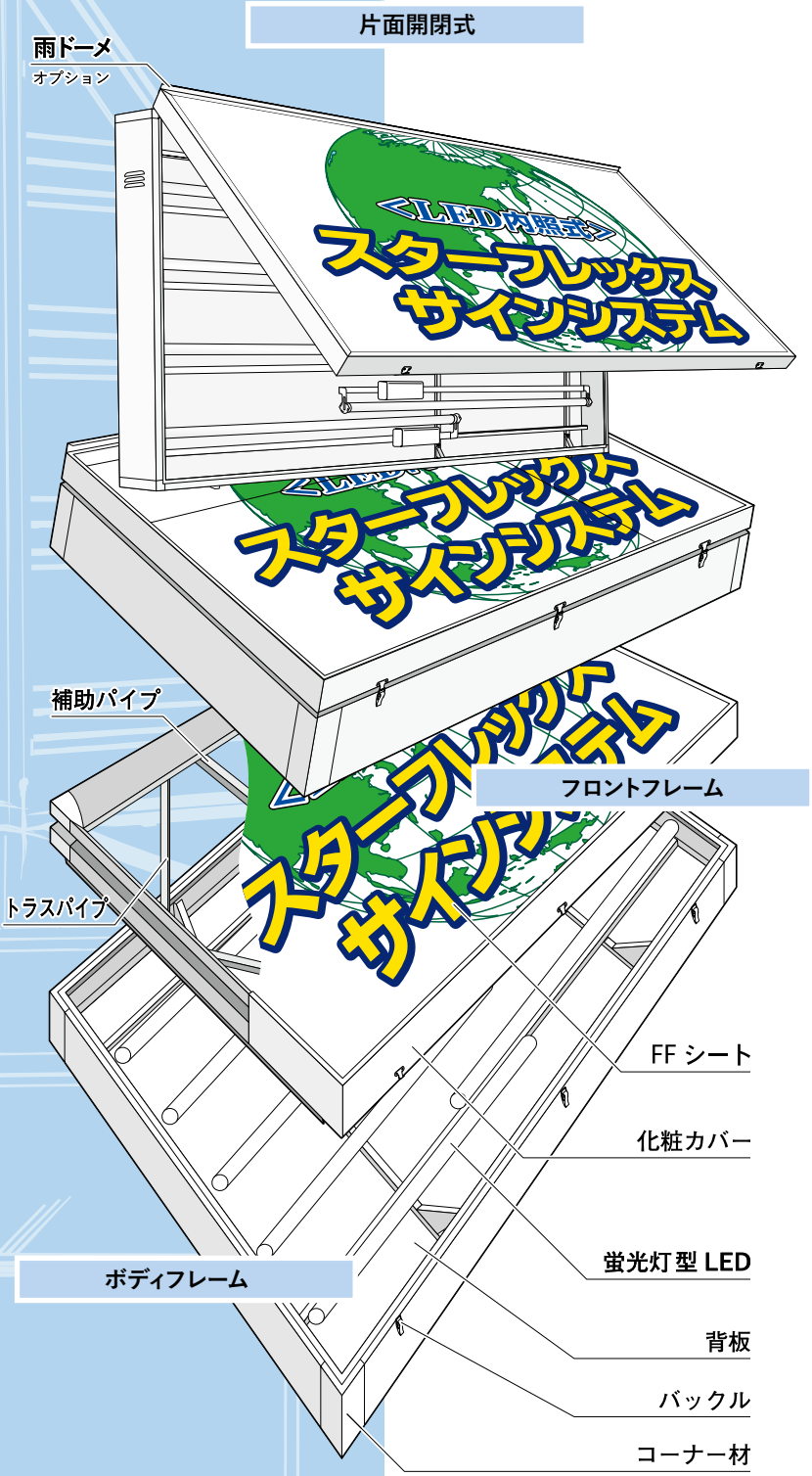

抜群のメンテナンス性

●組立簡単・前面開閉・簡単メンテナンス

コーナーインジェクションにより、止め加工の合わせがなく、簡単に組み立てられるノックダウンユニット式。前面（フェイス面）も開閉できるので、照明の交換などが容易です。

● FF シートで、継ぎ目のない高照度面発光

アクリル板の継ぎ目、反りなどが気になる時は、「スターフレックスサイン」が機能を発揮。継ぎ目、反りが無く、明るい面発光により、インクジェット印刷やシート加工もシャープに表現できます。さらに、変色を防止する UV 加工処理で耐候性にも優れます。FF シートは、アクリル板と違い、割れて落下する心配はありません。

●独自開発により徹底したコストパフォーマンス

細部の簡素化を計った独自開発のアルミフレームにより、組み立ても簡単（ビスのみでも組み立て可能）で、徹底的なコストダウンを実現しました。

●アルミフレームで細部も簡略軽量
軽い・錆びない・エコロジー

独自開発のアルミフレームと FF シートを組み合わせることで、徹底的な軽量化に成功。従来のサインに比べ、重量は 1/2 に軽減しています。さらに、アルミなので錆びず、リサイクルも可能。地球にやさしいエコロジー看板です。

スターフレックスサイン D-200 スタンダード

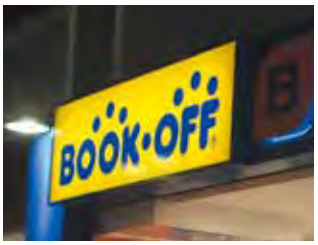

より出幅を抑えたシリーズ最薄！

屋外対応　1年保証　FF

LED 用薄型ボコフレーム

D-80

フレームカラー	MAX 対応サイズ
シルバー	H900㎜程度、W4000㎜程度 ※補強次第で上記以上も可能

- 小型看板に最適
- フレーム厚み 80㎜

断面詳細図 S=1/1

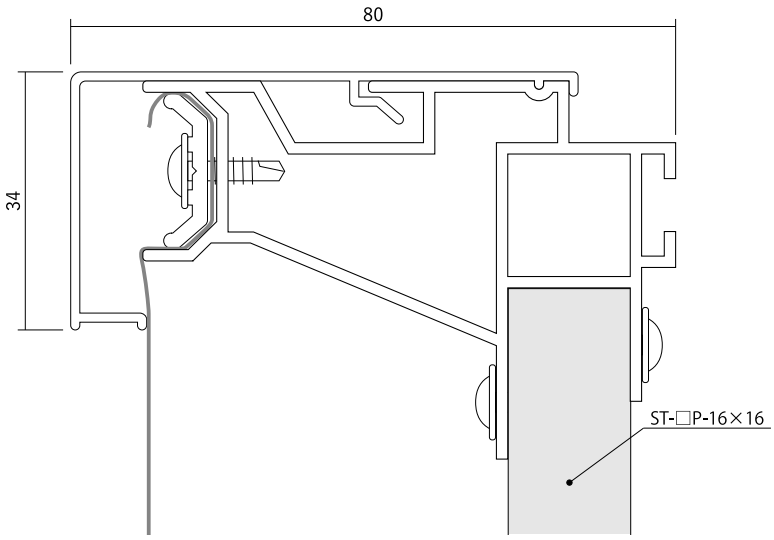

薄型の中規模サインに最適！

屋外対応　1年保証　FF

LED 用薄型ボコフレーム

D-130 スリムフレーム

フレームカラー	MAX 対応サイズ
ホワイト　シルバー	H1300㎜程度、W5800 程度㎜ ※補強次第で上記以上も可能

- フレーム厚 130㎜
- LED モジュールに最適

断面詳細図 S=1/1

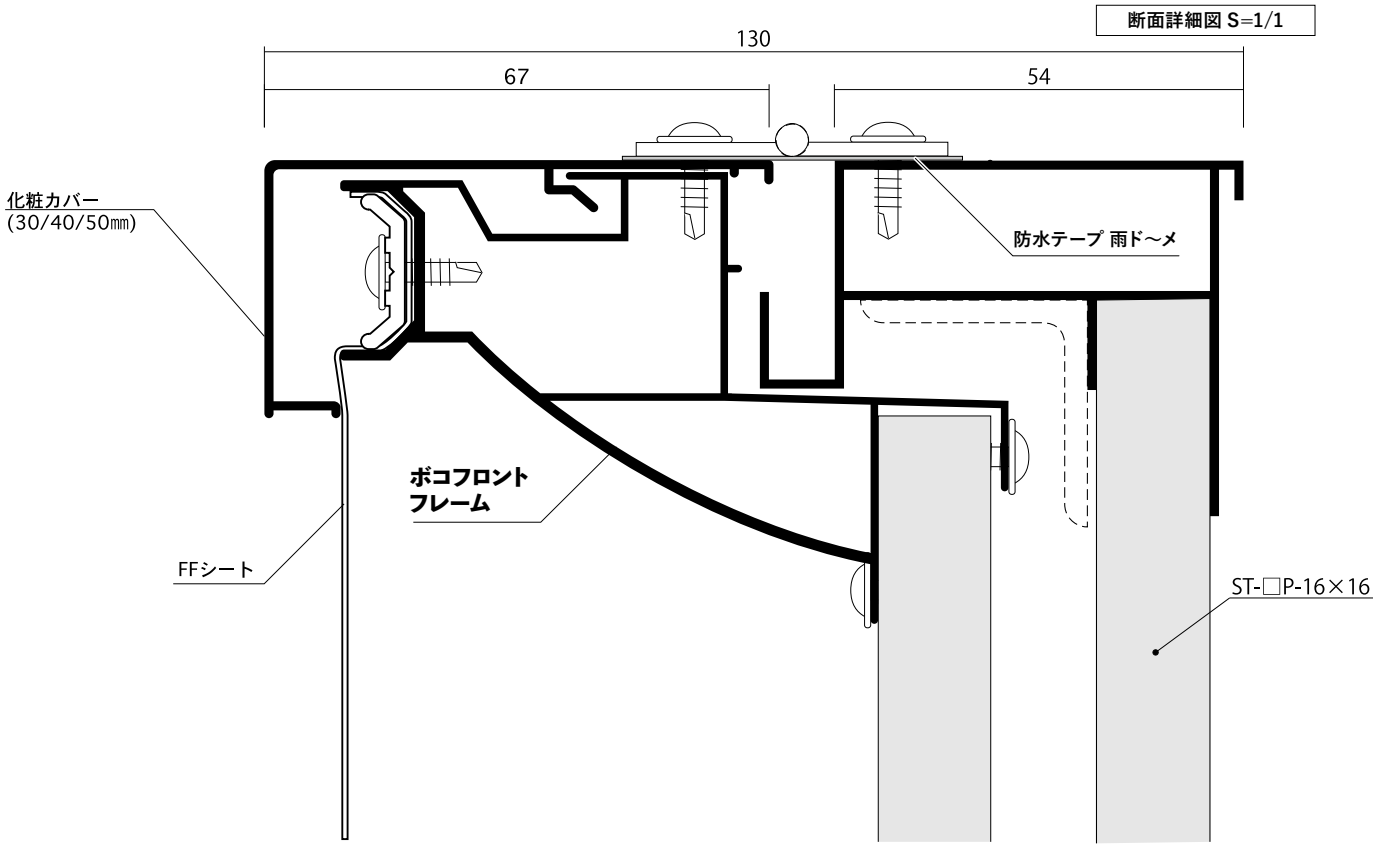

雨ドーメ　◉スタフレの補助・補強部材

雨水の浸水による漏電、
カビや汚れ対策に

※本製品は完全防水になっておりません。屋外でのご使用の際は、水抜き穴を必ず空けてください
※安全のため、フロント部の締結方法は、バックルだけに頼らず、ビスで数カ所止めてください
※補強パイプの影が出る場合があります
パイプと LED モジュールの位置に注意してください

直管形 LED サインの決定版!

屋外対応　1 年保証　FF

スタフレの基本形

D-200 スタンダード

フレームカラー	MAX 対応サイズ
○ ホワイト　◐ シルバー　● ブラック	H2000㎜程度、W12000㎜程度 ※補強次第で上記以上も可能

- フレーム厚 207㎜
- 低価格帯を実現
- W12000 の大型サインに対応

断面詳細図 S=1/1.5

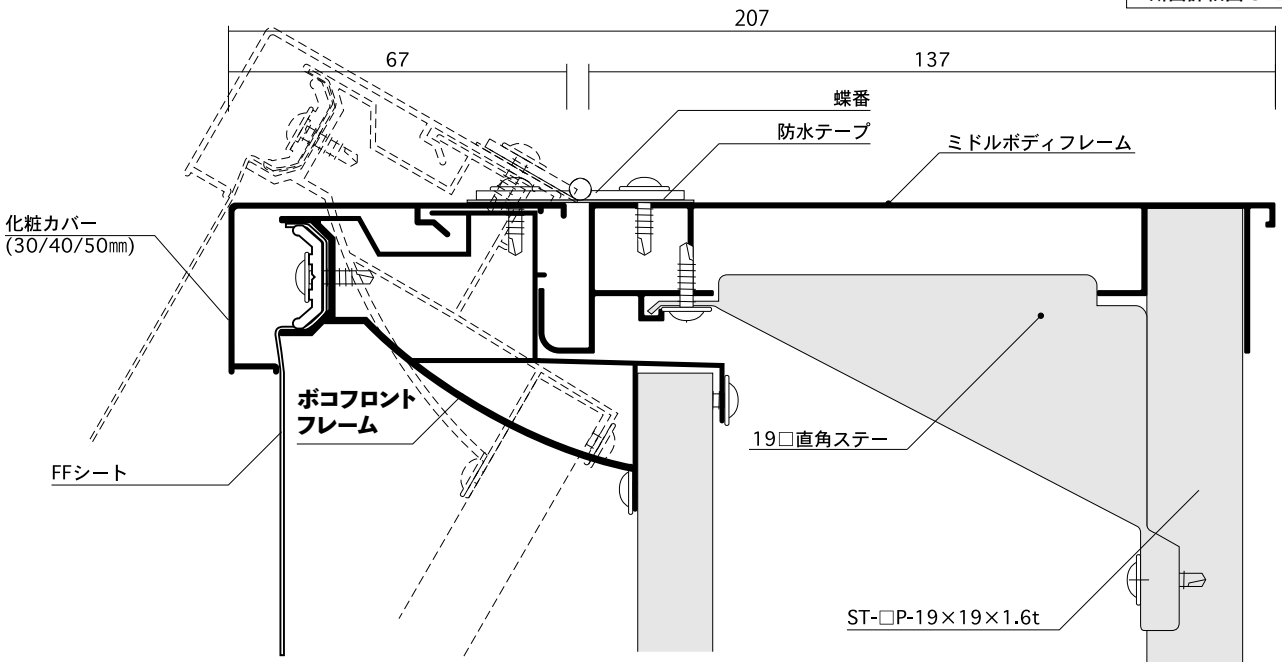

高強度設計の軽量アルミフロントフレーム

屋外対応　1 年保証　FF

フロント一体型フレーム

MIDDLE-FRONT ミドルフロント

- 角パイプと M10 を一体化した強力なフレーム
- 総アルミで錆びない
- 鉄骨枠加工の手間を一本化

規格寸法	2m ／ 3m

断面詳細図 S=9/10

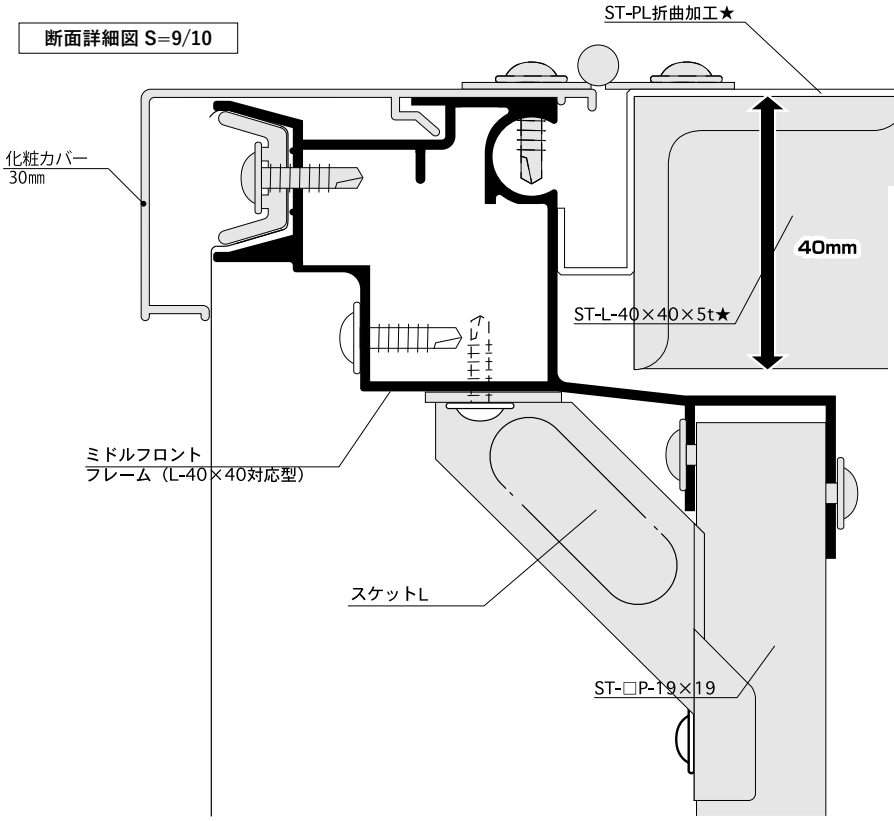

施工例　両面開閉式（ポール看板、自立塔など）

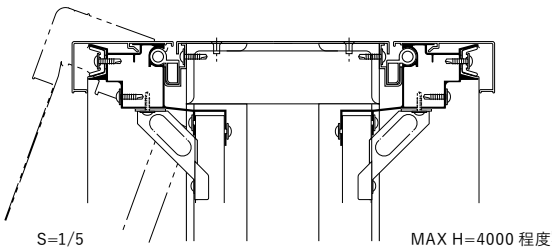

施工例　片面開閉式（欄間サイン、大型壁面看板など）

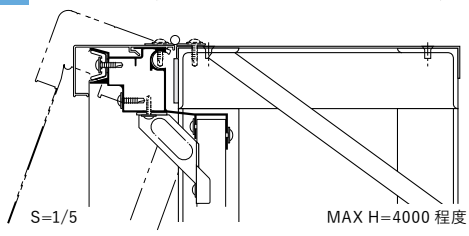

看板資材

※本製品は完全防水になっておりません。屋外でのご使用の際は、水抜き穴を必ず空けてください
※安全のため、フロント部の締結方法は、バックルだけに頼らず、ビスで数カ所止めてください
※補強パイプの影が出る場合があります
パイプと LED モジュールの位置に注意してください

中・大型用 展張レール金具のスタンダード

屋外対応　1年保証　FF

FF 用展張レール

M10 エムテン

M10-BROTHERS

- 鉄骨枠に取り付けるだけで FF サインが組める
- 力率分散方式で抜群の展張力
- FF サインフレームのメンテナンス性を向上
- ワンタッチ展張で作業効率アップ

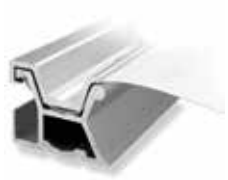

M10 キャップ

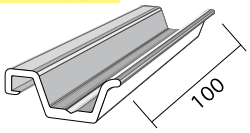

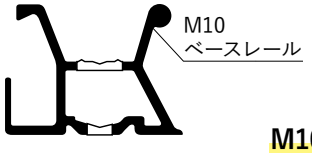

規格寸法	2m ／ 3m	MAX	短辺 4 ～ 5m 程度まで

【基本セット】

- ℓ 2000 タイプ（ベースレールℓ 2000　CAP11 個　取付用ビス）
- ℓ 3000 タイプ（ベースレールℓ 3000　CAP16 個　取付用ビス）

※取付用ビスは、ベースフレーム用に M5 × 19 皿ビス+ビスナット、
M10CAP 用に M4 × 16 タッピングビス

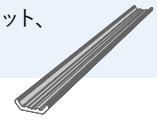

M10 キャップと M10 バーロングの 2 種類から選べます

※ベースレールには取付穴があいています。（上部φ 10㎜下部φ 5㎜）カットしてご使用の際は同様に穴を開けてください

中・小型用 M10 の弟版

屋外対応　1年保証　FF

小型 FF 用展張レール

M10-PETIT エムテン-プチ

M10-BROTHERS

- M10 よりもコンパクトな中・小型向け
- FF シート張り込み寸法 3 ～ 5㎜の最小化
- リーズナブルな価格設定

M10 プチキャップ

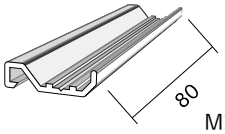

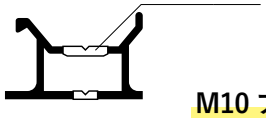

規格寸法	2m ／ 3m	MAX	短辺 2m 程度まで

【基本セット】

- ℓ 2000 タイプ（ベースレールℓ 2000　CAP11 個　取付用ビス）
- ℓ 3000 タイプ（ベースレールℓ 3000　CAP16 個　取付用ビス）

※取付用ビスは、ベースフレーム用に M5 × 19 皿ビス+ビスナット、
M10CAP 用に M4 × 16 タッピングビス

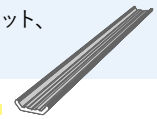

M10 プチキャップとボコバーロングの 2 種類から選べます

※ベースレールには取付穴があいています。（上部φ 10㎜下部φ 5㎜）カットしてご使用の際は同様に穴を開けてください

骨組み例

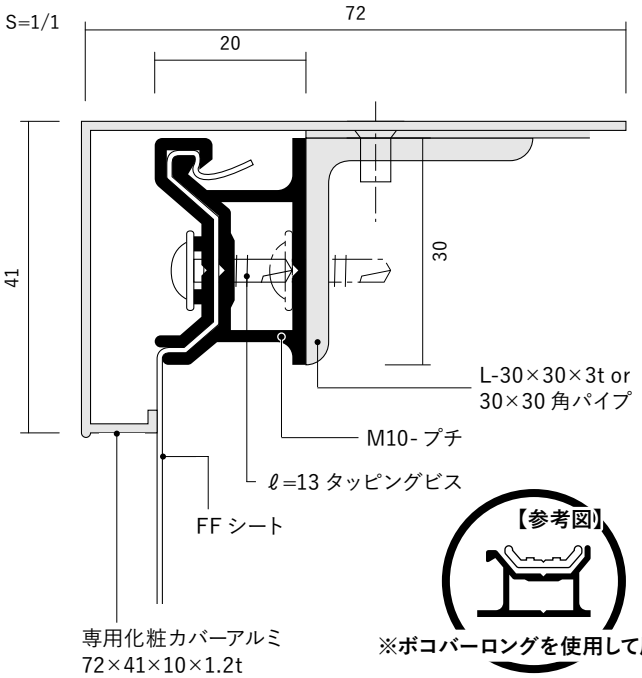

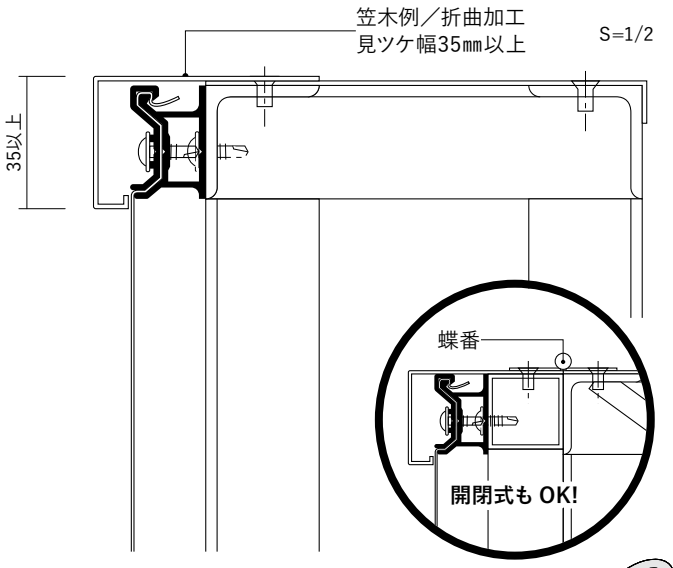

※ボコバーロングを使用して展張することもできます

専用展張工具

M10 シリーズ用

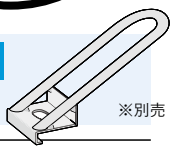

※別売

※安全のためビスナットで固定してください（レール一本あたり 3 カ所程度）　※展張が強すぎるとレールが持ち上がったり鉄骨が緩むことがあります

屋外対応　1年保証　アクリル

アクリル片面内照サイン用フレーム

強度ランマル

RANMARU

フレームカラー

シルバー

- 直角ステイなしで組み立てが容易
- 薄型の LED 内照式サインに最適
- 笠木式と押縁式の両方を用意
- アクリル差し替え簡単

笠木式

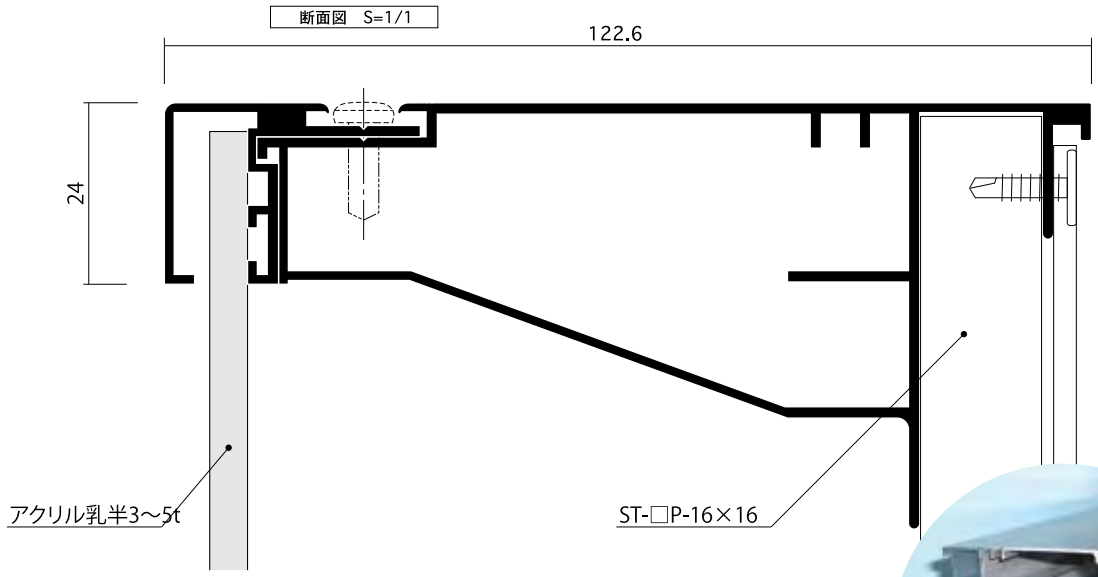

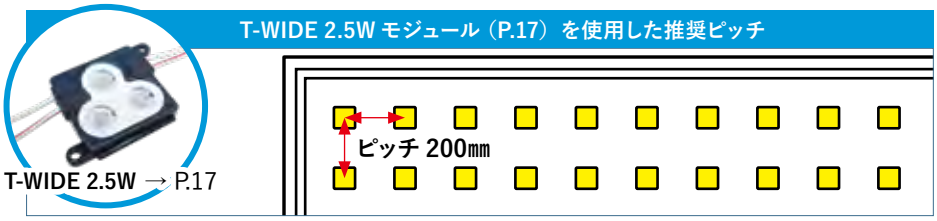

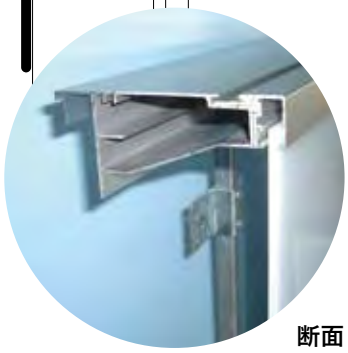

断面

押縁式

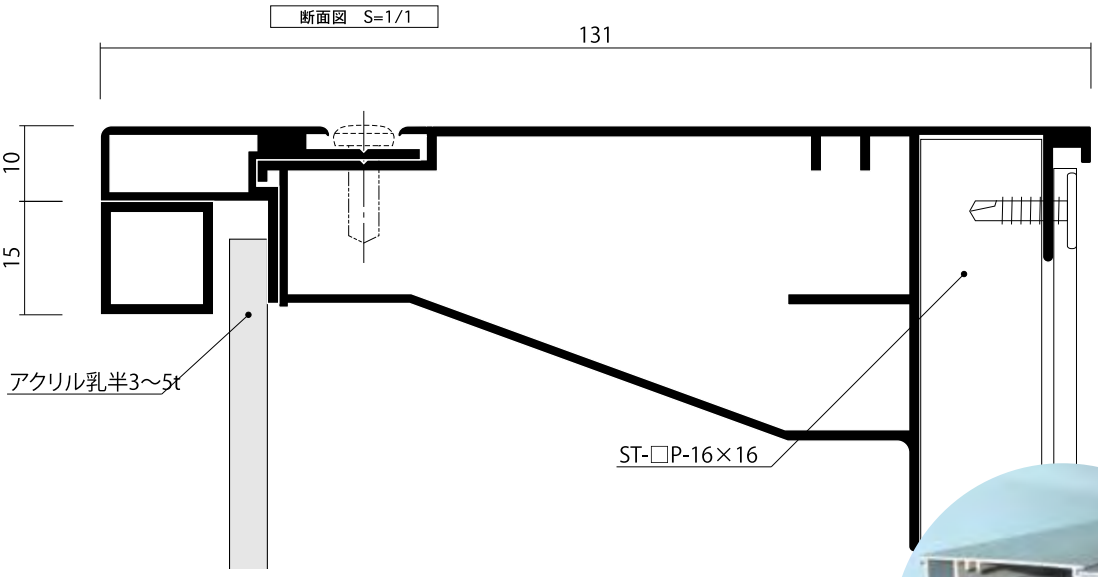

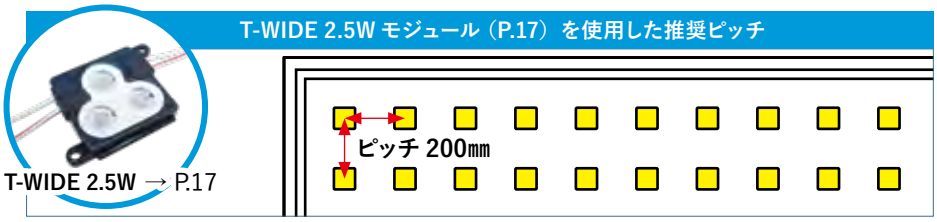

断面

屋外対応　1年保証　アクリル

アクリル片面内照サイン用フレーム

薄型ランマル

RANMARU

フレームカラー

シルバー

- フレーム厚 80㎜を実現
- バータイプ LED に対応
- 笠木は 4 面取り外し

笠木式

断面詳細図 S=1/1

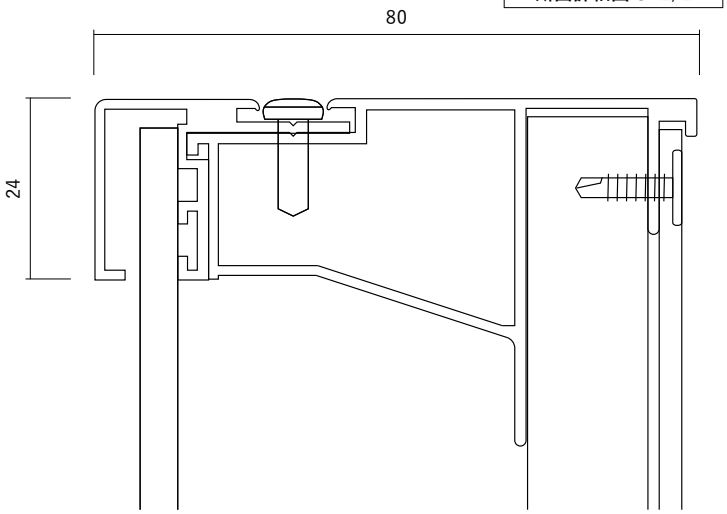

マキシマム（P.22）を使用した推奨ピッチ

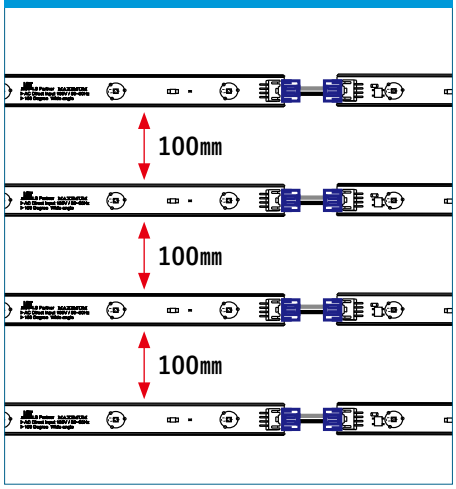

押縁式

断面詳細図 S=1/1

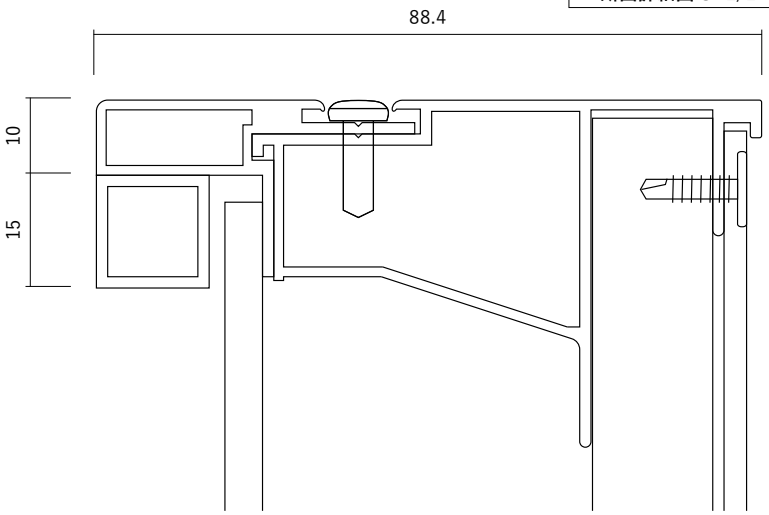

マキシマム（P.22）を使用した推奨ピッチ例

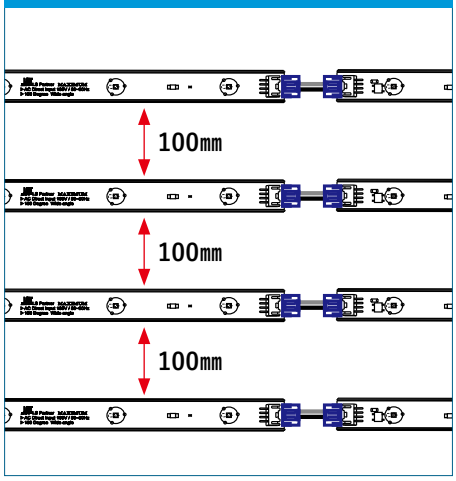

強度ランマル光源組み込み例

薄型ランマル光源組み込み例

LED レンズバー マキシマム

→ P.22

1年保証

補助・補強金具部材

スケットシリーズ

スタフレベストパートナー SBP

タテスケ 縦パイプに付けてください

●自在にビス、アンカーを打ちたいとき…

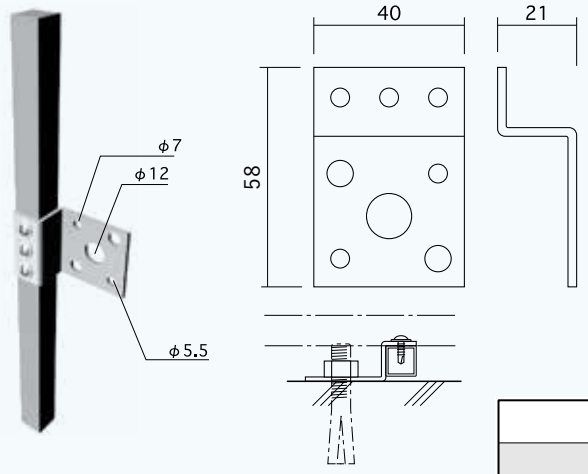

ヨコスケ 横パイプに付けてください

●自在にビス、アンカーを打ちたいとき…

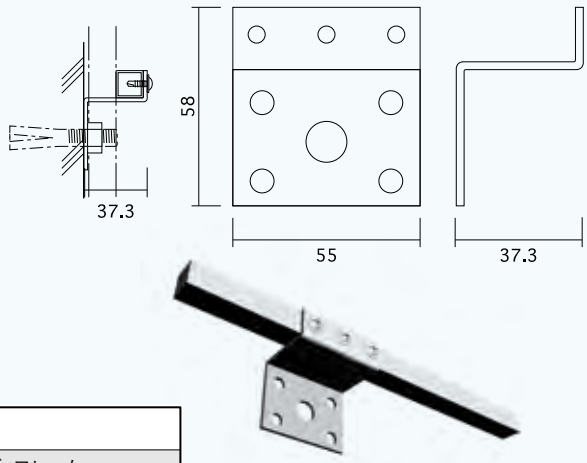

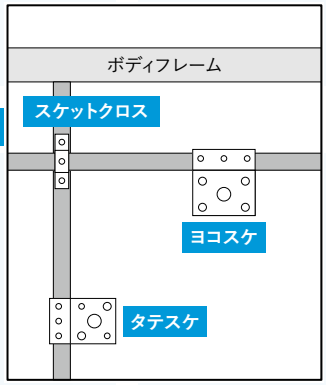

スケットクロス 16 16□直角交差専用

●溶接機がないとき、使えないとき…

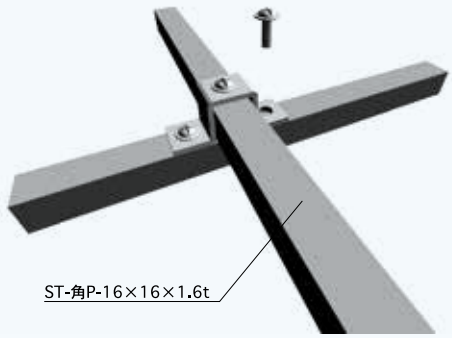

直角ステー らくらく直角補強

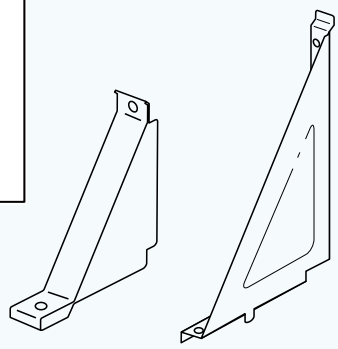

D-200 用（19□用）　D-250 用（16□用）

防汚カバー（色／白）

●雨だれ汚れ防止

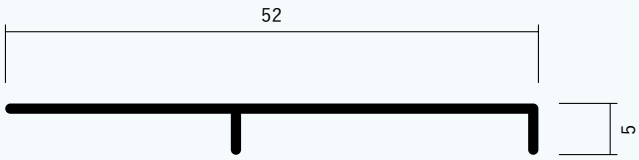

スケット S・L 16□19□簡易フロント補強補助用具

●スケット L は主にミドルフロントに使用

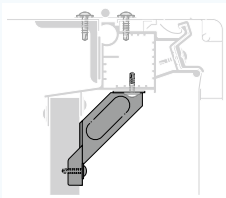

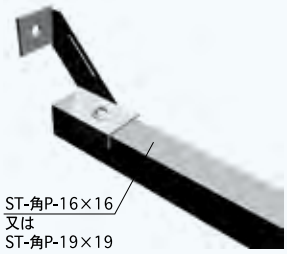

蝶番 / バックル 看板開閉補助用具

●蝶番/ストッパー付きバックルでガッチリ固定

●開閉簡単

蝶番

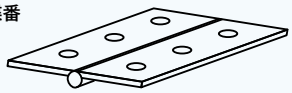

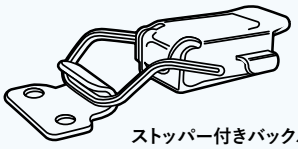

ストッパー付きバックル

スターガラリ オリジナル換気口カバー

◉スタフレオプション

●看板内の熱の流れをつくります

●雨や虫の入りにくい二重構造

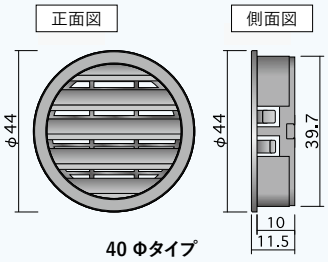

40 Φタイプ

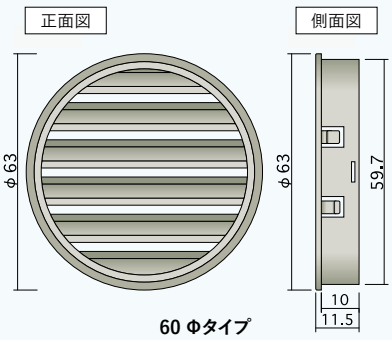

60 Φタイプ

1年保証

補助・補強金具部材

平天

自社開発 original

- 上から粘着シートが貼りやすい
- タッチアップがきれい
- アルミ複合板を痛めない
- ワッシャーがなくてもしっかり固定

平天ドリルネジ FC-D

FC-D516 ユニクロ

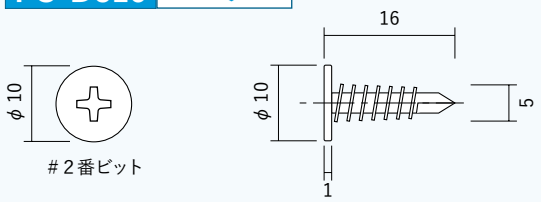

適当板厚 1.6 ～ 4.0t（インパクト使用時）※当社比

FC-D519 ユニクロ

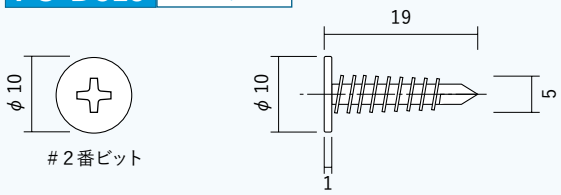

適当板厚 1.6 ～ 4.0t（インパクト使用時）※当社比

平天タッピングネジ FC-T

FC-T516 ユニクロ

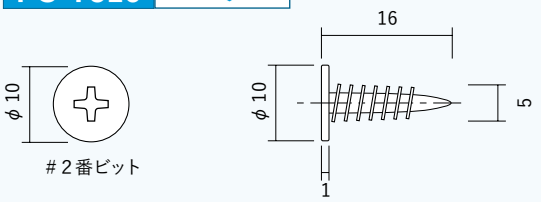

薄い鉄板は下穴（3.6 ～ 4.0 φ）をあけて使用ください

FC-T425 ユニクロ

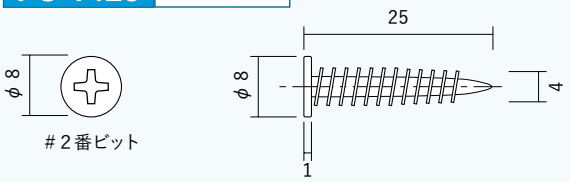

木・ベニアなどにも最適です
薄い鉄板は下穴（φ 2.8 ～ 3.2）をあけて使用ください

ステンレス平天ドリルネジ SUS-FC-D

SUS-FC-D516 ステンレス

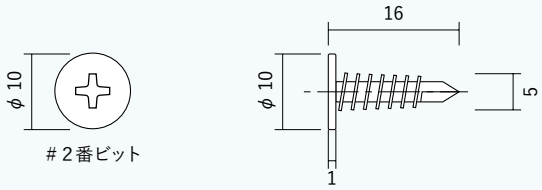

適当板厚 1.6 ～ 4.0t（インパクト使用時）※当社比

ステンレス平天タッピングネジ SUS-FC-T

SUS-FC-T425 ステンレス

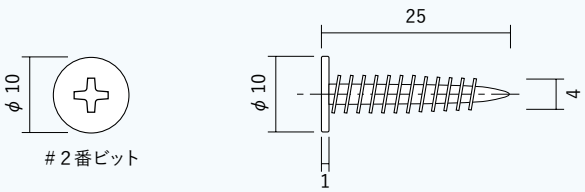

薄い鉄板は下穴（φ 3.6 ～ 4.0）をあけて使用ください

アルミ複合版に使用した場合

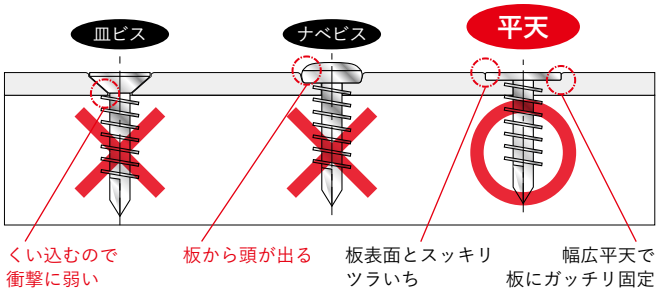

スパンなどの薄板に使用した場合

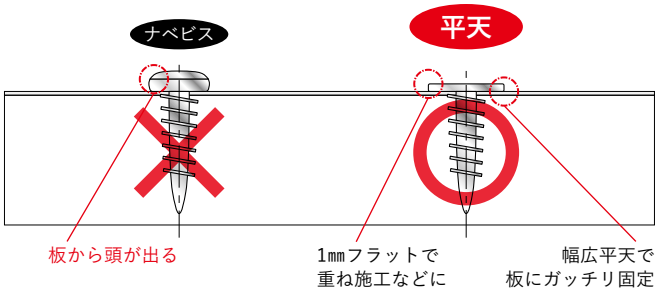

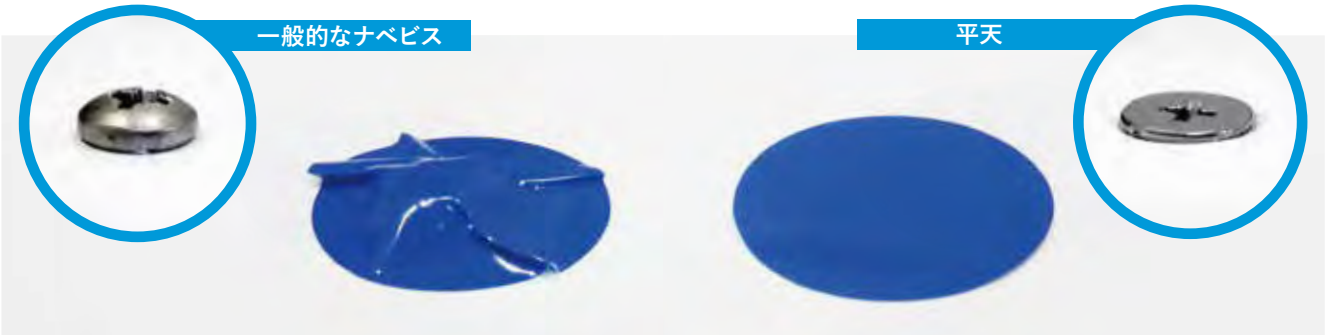

●インクジェットプリント、マーキングフィルムを上から貼る時、平らになるので傷つけずに貼りやすい

屋内対応　1年保証

LED ファブリックサイン

フレームカラー
シルバー

- フレーム & シームレスによる美しい演出
- グラフィックは工具不要で簡単取り替え
- アルミフレームの採用で軽量設計
- リユース可能なテキスタイルメディア

片面 40㎜

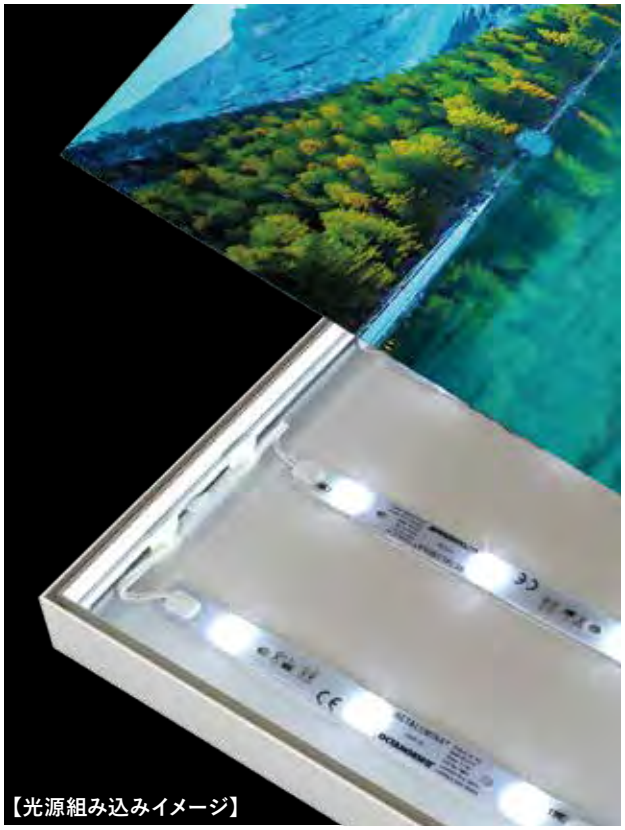
【光源組み込みイメージ】

仕様	
最小サイズ	300 × 300㎜
最大サイズ	1200 × 2400㎜

【寸法図】

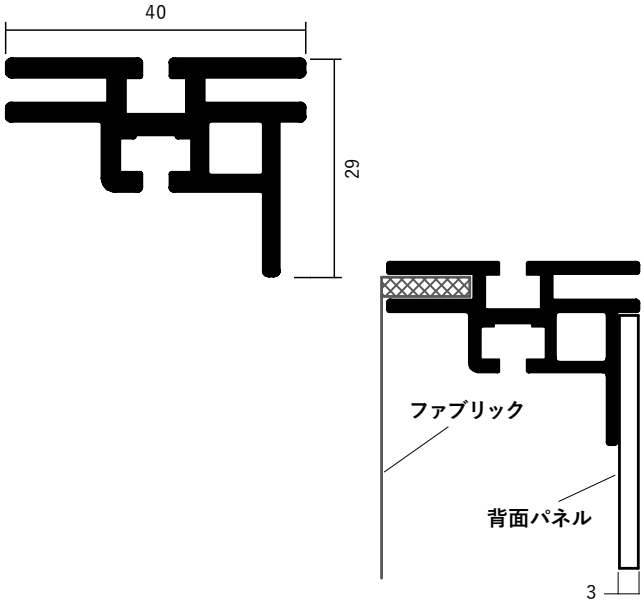

片面 80㎜

【光源組み込みイメージ】

仕様	
最小サイズ	300 × 300㎜
最大サイズ	1200 × 2400㎜

【寸法図】

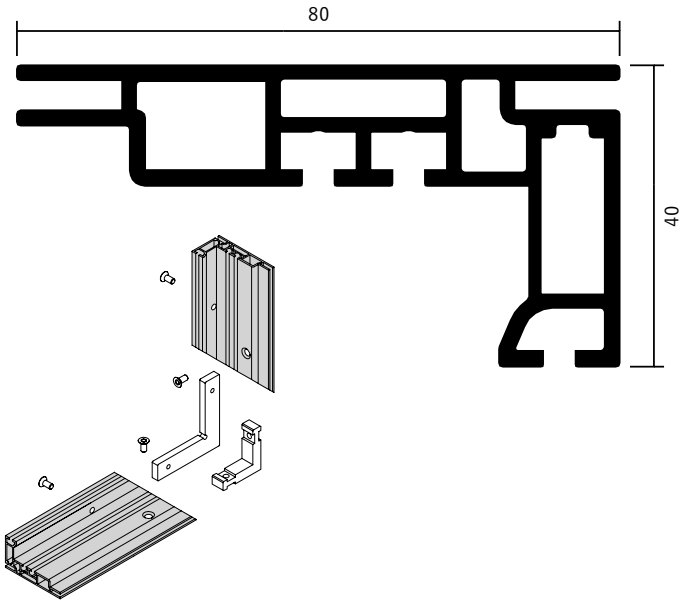

インクジェット出力、マーキングフィルムどちらでも不燃対応

スター不燃 FF シート

屋外対応

3 年保証

- 不燃認定取得の FF シート
- インクジェット出力、マーキングフィルム両対応
- 1m 単位の切り売りも対応
- 安心の国内生産

国土交通大臣認定不燃番号	認定書の用意有り
NM-2303	溶剤インクジェット出力＋ラミネート（フッ素フィルム）
NM-2305	溶剤インクジェット出力＋ラミネート（PVC フィルム）またはラミネート無
NM-2546	マーキングフィルム貼り

仕様		
型番	SKF-1300	SKF-2000
幅 × 巻き	幅 1300㎜ × 30m	幅 2000㎜ × 30m
厚さ	0.32㎜	
重量	480g/㎡	
引張強度 ※1	タテ 2251 × ヨコ 1918 N/3cm	
伸度 ※1	タテ 4.4 × ヨコ 4.0%	
引裂強度 ※1	タテ 73.8 × ヨコ 52.3 N	
透過率 ※2	25.6%	

⚠ ガラス繊維は折り曲げに弱い性質があります。取り扱いの際は折り曲げなどに十分注意してください　※1：JIS L 1096 カットストリップ法　※2：JIS Z 8722

耐久性・耐候性に優れたローコスト FF シート

スターフレックス FF シート

屋外対応

1 年保証

- インクジェット出力、マーキングフィルム両対応
- 幅 11 種類の豊富なラインナップ
- 屋外 UV 耐候は 3 年
- 防炎設計
- 1m 単位の切り売りも対応

仕様											
型番	SFF-900	SFF-1000	SFF-1200	SFF-1500	SFF-1800	SFF-2000	SFF-2200	SFF-2500	SFF-3200	SFF-4200	SFF-5000
幅	900㎜	1000㎜	1200㎜	1500㎜	1800㎜	2000㎜	2200㎜	2500㎜	3200㎜	4200㎜	5000㎜
巻き	50 m										
厚さ	0.63㎜										
重量	750g/㎡										
引張強度	タテ 240 × ヨコ 200 KGF/5cm										
伸度	タテ 28 × ヨコ 31%										
引裂強度	タテ 45 × ヨコ 45 KGF										
透過率	40%										

■ 断面構造

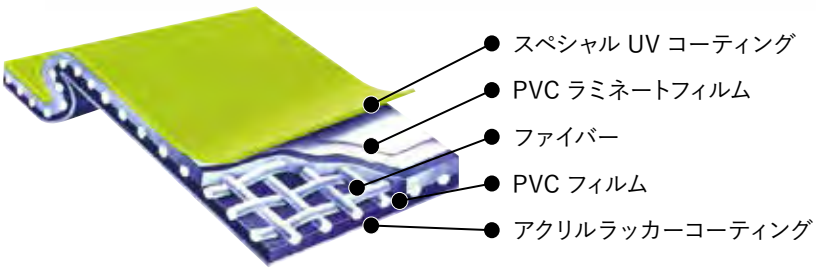

IJP 専用スターフレックス FF シート			
型番	NSP-1200	NSP-1600	NSP-1800
幅	1200㎜	1600㎜	1800㎜
巻き	50m		
型番	NSP-2000	NSP-2200	NSP-2600
幅	2000㎜	2200㎜	2600㎜
巻き	50m		

※ 製品はバージョンアップにより、仕様や外観が予告なく変更することがあります

アクリル板に貼るだけ！ 簡単に導光板が作れる再剥離シート

スマート ドットシート

DOT SHEET
ドット シート

屋内対応

1 年保証

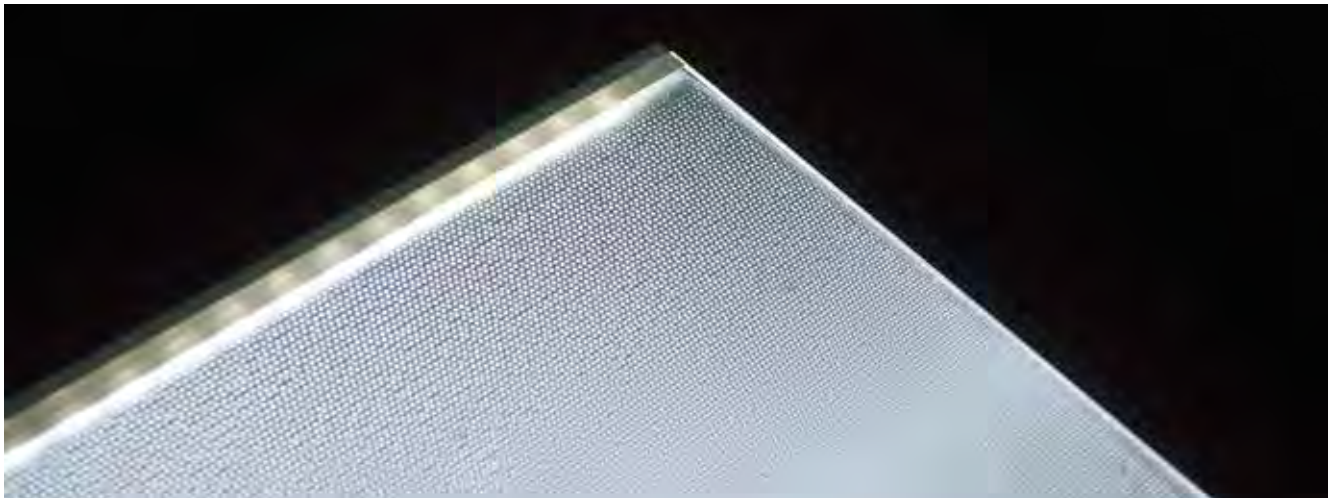

- 透明アクリル板に貼るだけの導光板シート
- 簡単に貼り直しができる再剥離タイプ
- 自由にカットできるため、さまざまな形状で使用可能
- 1m 単位の切り売りも対応

製作上の注意点

・初期粘着が弱いので、大きなサイズの加工は、貼った後 1 日程度時間を置いてから作業してください。
・シートを貼る前に、必ず静電気防止材などを使って、両板のゴミ、ホコリをキレイにしてください。
・貼り付けは、ゴムヘラやラミネート機を使用してください。

導光板 組み立て材料 ※1

- **スマートドットシート**
- 透明アクリル ※2
- 導光板用 LED
- LED 用電源

その他：化粧フレームなど

※1　反射板不要
※2　厚さ 5㎜以上推奨

両面照射タイプの貼り方

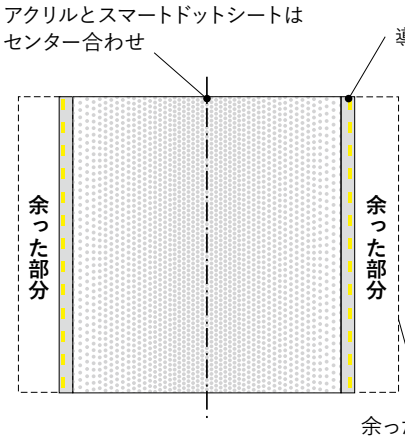

片面照射タイプの貼り方

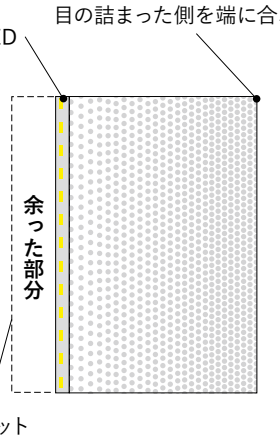

スマートドットシート　仕様						
照射タイプ	片面	片面	両面	両面	両面	両面
幅	310㎜	460㎜	460㎜	620㎜	920㎜	1220㎜
巻き	30m					

導光板用 LED バー　仕様						
幅	6㎜	6㎜	6㎜	4㎜	4㎜	4㎜
長さ	500㎜	1000㎜	1500㎜	400㎜	600㎜	800㎜
消費電力	7.2W	14.4W	21.6W	4.8W	7.2W	9.6W

電源別売り

【導光板用 LED バー（6㎜幅）寸法図】

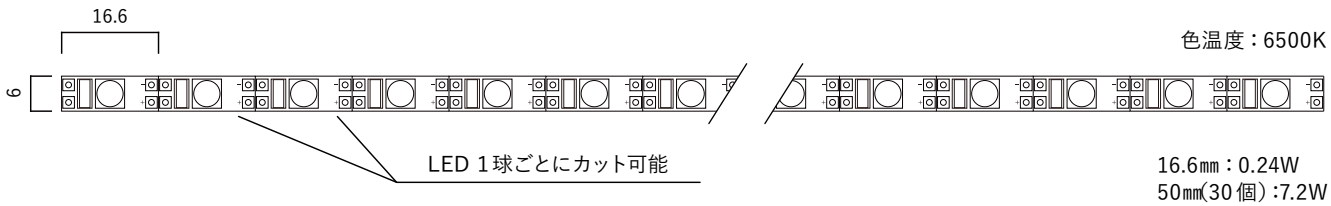

色温度：6500K

16.6㎜：0.24W
50㎜(30個)：7.2W

※水貼り厳禁
※スマートドットシート同士を繋ぎ合わせないでください。繋ぎ目に線が出ます
※ご使用時は、アクリルの特性をご考慮ください

⚠ 注意 ⚠

- 法定で定められた各種手続き、取り付け部の構造・強度の確認を行ってください。
- 商品改良のため、仕様・デザイン・形状が予告なく変更することがありますので、ご了承ください。
- LED から発する光には、ほとんど熱が含まれていませんが照明内部は発熱しております。
  熱がこもりやすい箇所や、照明同士を近接する場合は注意が必要です。
- LED 素子には色、明るさにばらつきがあり、同一の型番においても色、明るさが異なる場合がございます。
- LED は点灯時間の経過に沿って徐々に光量が減少いたします。全光束が初期値の 70% に減少した時を寿命といたします。
- 数値は LED の設計寿命のため、構造・用途・環境により変動するため、最大寿命は保証できるものではございません。
- 周囲の温度が高い場合や電圧が高すぎたり、低すぎたりする場合は、ちらつき・不点灯・寿命が短くなる場合がございます。
- 照明器具にアース線がある場合は必ず設置工事を行ってください。安定器の不良原因となる場合がございます。
  アース線が未設置の時は保証の対象外ですのでご注意ください。
  アース線はガス管・水道管・電話線・避雷針への設置は避けてください。
- 屋内用・室内用サインは雨や強風の当たる場所へ設置すると不良となる場合がございます。
- 内部の瑕疵は外部から判断できないため、定期点検を行ってください。

⚠ 保証規定 ⚠

- 製品保証期間は株式会社アイ・エス・パートナー（弊社）より納品された日から起算して、LED 照明は 2 年、チャンネル文字・シンネオン・ストリップチューブ・看板資材は 1 年とします。
- 投光器「永寿保 DX」シリーズの製品保証期間は 4 年、工事保証上限 10 万円までとします。
- LED 照明の 24 時間連続使用など、1 日 20 時間以上の長時間使用の場合は、上記の半分の期間とします。
- 保証は、弊社が指定する正しい取り付け方法および手順に添って正確に取付けられた製品が対象です。
  また、施工が不適切な施工面や環境下に施工された場合は保証の対象外です。
- 取り付け施工中の事故による製品の破損、塗膜の剥がれ、傷などは保証の対象外です。
- 既存アーム・金物・配線などの劣化による水没などの製品不良は保証の対象外です。
- 既存アーム・ホルダーに取り付けの際は、強度・口金等を必ず確認した上でご使用ください。
- 製品設置後、落下・破損などがあった場合については、弊社は一切の責任を負えません。
- いたずらや故意による破損・改造・塗膜の剥がれ・傷などは保証の対象外です。
  また、誤ったメンテナンスを行い、製品に瑕疵が起きた場合も保証の対象外ですのでご注意ください。
- 火事や地震、火山噴火、台風、雷などの天災が原因（酸性雨、塩害）で起きた瑕疵は保証の対象外です。
- LED 照明器具にアース設置工事を行わなかった場合の製品不良は保証の対象外です。
- メーカー取り寄せ品につきましては各メーカー保証に準じます。
- 取り付け部の構造・重さ・強度に適さないネジなどをご使用の場合は保証の対象外です。
- 車両や船舶などに取り付けた製品は保証の対象外です。

総合カタログVOL2　新価格表

I.S.Partner CO.,LTD.

項目	ページ	製品名	上代	備考
シンネオン	P.6	STL シリーズ　6mm	¥24,000	5m巻価格
		STL シリーズ　8mm	¥25,000	5m巻価格
		STL シリーズ　12mm	¥26,000	5m巻価格
		エンドキャップ	¥560	販売ロット　10個
		アクリルブラケット	¥560	販売ロット　10個
		アルミレール　6mm用	¥560	1m
		アルミレール　8mm用	¥670	1m
		アルミレール　12mm用	¥780	1m
	P.8	ラウンドチューブ シリーズ	¥26,000	Φ15　4m巻価格
		RTL エンドキャップ	¥1,200	販売ロット　10個
		専用サポート	¥1,200	販売ロット　10個
		RTL 専用アルミレール	¥800	1m
内照	P.19	SEB-3Q　100V	¥78,000	販売ロット　100個
		キャップ型ミニ2球モジュール	¥26,000	販売ロット　50個
	P.20	T-WIDE　1W	¥40,000	販売ロット　50個
	P.21	T-WIDE　2.5W	¥42,000	販売ロット　40個
	P.22	拡散型ミニ1球モジュール CKSL	¥26,000	販売ロット　100個
		ミニ2球モジュール MKDL 30. 65. 80	¥40,000	販売ロット　100個
		ミニ2球モジュール MKDL 赤 緑 青	¥48,000	販売ロット　100個
	P.23	3球モジュール KPL 30. 65. 82	¥22,000	販売ロット　50個
		3球モジュール KPL 赤 緑 青	¥26,000	販売ロット　50個
		3球枠専用モジュール TPL 屋外用	¥30,000	販売ロット　50個
	P.24	LED レンズバー　マキシマム　200mm	¥2,400	コネクター　1本込み
		LED レンズバー　マキシマム　600mm	¥5,200	コネクター　1本込み
	P.26	メイサ　20W 型	¥15,000	
		メイサ　40W 型	¥16,000	
	P.27	メイサ シャーシタイプ　20W 型	¥18,000	
		メイサ シャーシタイプ　40W 型	¥20,000	
外照	P.28	メイサ BOX　20W 型	¥23,000	
		メイサ BOX　40W 型	¥25,000	
		メイサ BOX LEDバータイプ　40W 型	¥25,000	W1250
	P.29	スレンダーライト MARU　W650	¥18,000	
		スレンダーライト MARU　W950	¥22,000	
		スレンダーライト MARU　W1250	¥25,000	

2024年9月1日

項目	ページ	製品名	上代	備考
外照	P.30	スレンダーライト KAKU　W650	¥18,000	LED バータイプ
		スレンダーライト KAKU　W950	¥22,000	LED バータイプ
		スレンダーライト KAKU　W1250	¥25,000	LED バータイプ
	P.31	N-HQスレンディ　W600タイプ	¥20,000	W586
		N-HQスレンディ　W1200タイプ	¥32,000	W1162
	P.32	LEDランプ　14W　E26	¥12,000	
		LEDランプ　33W　E39	¥22,000	
		LEDランプ　48W　E39	¥24,000	
		LEDランプ用アーム	別途	
	P.33	投光器　永寿保　15W	¥20,000	
		投光器　永寿保　30W	¥28,000	
		ARM-A・B・C	¥5,000	永寿保用アーム
		ARM-D	¥4,500	永寿保用アーム
	P.34	投光器　永寿保DX　50W	¥46,000	
		投光器　永寿保DX　100W	¥75,000	
	P.35	投光器　永寿保DX　150W	¥98,000	
		投光器　永寿保DX　200W	¥110,000	
演出・装飾	P.36	セブライト	オープン	
	P.38	アローズ　3アロー	¥6,600	
		アローズ　5アロー	¥11,000	
		アローズ　9アロー	¥19,800	
		アローズ　18アロー	¥39,600	
		アローズ　コントローラー	¥4,000	
	P.40	マルQ	¥11,000	販売ロット　10個
	P.41	AC100V 点滅コントローラー	¥24,000	マルQ専用　3A
	P.42	提灯 LED コード用延長コード 3000	¥6,600	
		提灯 LED コード用延長コード 5000	¥8,000	
		提灯 LED コード用延長コード 10000	¥11,400	
		提灯 LED コード　5灯　500mm	¥33,000	
		提灯 LED コード　5灯　1000mm	¥35,000	
		提灯 LED コード　10灯　500mm	¥62,000	
		提灯 LED コード　10灯　1000mm	¥66,000	
		提灯 ソケット コード　5灯　500mm	¥19,000	
		提灯 ソケット コード　5灯　1000mm	¥21,000	

2024年9月1日

項目	ページ	製品名	上代	備考
演出 ・ 装飾	P.42	提灯 ソケット コード　10灯　500mm	¥32,000	
		提灯 ソケット コード　10灯　1000mm	¥36,000	
	P.43	3球　RGBモジュール　BBL	¥100,000	販売ロット　100個
		RGB演出専用コントローラー　BBC-1000	¥70,000	66×72×18
	P.44	LEDビジョン	オープン	
	P.46	サイネージスタンド　43インチタイプ	オープン	
		サイネージスタンド　32インチタイプ	オープン	
防水型電源	P.48	ADP-30-12	¥8,800	174.6×28×18.4
		RWP-30-12	¥7,800	180×33×23
		LPV-60-12	¥10,000	162.5×42.5×32　0.4kg
		LPV-100-12	¥14,000	190×52×37　0.6kg
		XLG-150-12	¥21,000	219×63×35.5　0.8kg
		ELG-200-12	¥30,000	244×71×37.5　1.2kg
		ELG-300-12	¥53,000	246×77×39.5　1.4kg
非防水電源	P.50	LRS-50-12	¥6,600	99×82×30　0.2kg
		LRS-100-12	¥8,800	129×97×30　0.4kg
		LRS-150-12	¥11,000	159×97×30　0.4kg
		LRS-200-12	¥14,000	215×115×30　0.6kg
		LRS-350-12	¥20,000	215×115×30　0.8kg
DC24V 電源アダプター	P.52	AD-M120P100	¥3,000	32×66×25
		ATS065-P120	¥8,000	115×53×38
		GS60A24	¥14,000	125×50×31.5　0.2kg
		GS120A24	¥22,000	167×65×35　0.6kg
スタフレ	P.54 P.55	化粧カバー　30mm	¥2,400	/M
		化粧カバー　40mm	¥3,000	/M
		化粧カバー　50mm	¥3,600	/M
M-10	P.56	M10　エムテン　2M	¥12,000	キャップ　11個
		M10　エムテン　3M	¥18,000	キャップ　16個
		M10　エムテン　キャップ	¥240	
		M10　エムテン　バー	¥840	
M-10 プチ	P.56	M10　エムテンプチ　2M	¥6,000	キャップ　11個
		M10　エムテンプチ　3M	¥9,000	キャップ　16個
		M10　エムテンプチ　キャップ	¥180	
		ボコバー	¥840	
M10	P.56	展張工具	¥4,500	

2024年9月1日

項目	ページ	製品名	上代	備考
スケット	P.59	タテスケ	¥2,600	10個ロット
		ヨコスケ	¥2,600	10個ロット
		スケットクロス	¥2,000	10個ロット
		直角ステー　D200	¥600	
スケット	P.59	直角ステー　D250	¥700	
		防汚カバー	¥2,000	/M
		スケットS・L	¥3,800	10個ロット
		蝶番バックル	¥800	
ガラリ		スターガラリ　Φ40	¥7,000	20個ロット
		スターガラリ　Φ60	¥9,000	20個ロット
防雨テープ	P.54	雨ドーメ	¥2,600	
平天	P.60	平天ドリルネジ FC-D516	¥7,400	ユニクロ　5×16
		平天ドリルネジ FC-D519	¥8,600	ユニクロ　5×19
		平天タッピングネジ FC-T516	¥7,400	ユニクロ　5×16
		平天タッピングネジ FC-T425	¥8,000	ユニクロ　4×25
		ステンタイプ平天ドリルネジ SUS-FC-D516	¥20,000	ステンタイプ　5×16
		ステンタイプ平天タッピングネジSUS-FC-T425	¥20,000	ステンタイプ　4×25
ファブリック	P.61	LEDファブリックサイン	オープン	
導光板	P.63	スマートドットシート　310mm片面	¥2,000	/M
		スマートドットシート　460mm片面	¥3,000	/M
		スマートドットシート　460mm両面	¥3,000	/M
		スマートドットシート　620mm両面	¥4,000	/M
		スマートドットシート　920mm両面	¥6,000	/M
		導光板用LEDバー6mm×500mm	¥6,000	
		導光板用LEDバー4mm×500mm	¥8,000	

2024年9月1日

連携企業

海外工場、国内グループ会社との連携により、高品質と低価格の両立を実現しています。

SEOUL工場

株式会社アイ・エス・パートナー

SEOUL 工場

LED サイン文字のニーズ拡大を察知し、韓国のソウル市街にチャンネル文字専用工場を設立。

レーザー、ルーターをはじめとした設備を備え、ゼロチャンネルやカバーチャンネルをメインに製作しています。

技術提携工場

厦門瀾天申子科技有限公司

厦門市同安区

中国特有の、手作業による丁寧な加工と製作が特徴の会社です。

ジェットチャンネルをはじめ、アクリル成形からメッキ加工まで幅広く大量ロットに対応してます。

技術提携工場

宇星金属工芸装潢有限公司

江苏省苏州市吳江区

サインチャンネルを軸に、世界進出を目標として活動している会社です。

3D のメタルチャンネルは特許出願しています。

技術提携工場

瑞普森光电科技有限公司

江苏省苏州市吳中区

シンネオンシリーズ（ストリップチューブと完成品）中国特許を取得した会社です。

大量生産・製作にも対応します。世界 20 カ国以上の国と綿密に連携している会社です。

当社は日本の総代理店として契約をしています。

施工協力

株式会社アイ工芸（施工部）

都内、関東一円で機動力を武器に施工対応します。

全国ネットワーク

- 1.5t トラック 8台
- ユニック車 6 段 3t
- バケット車 12m、21m
- 営業車・ハイエース他 5台

（令和 2 年度現在）

LED開発・サイン関連資材販売　アジア圏・輸入コンサルタント
株式会社 アイ・エス・パートナー
〒173-0026 東京都板橋区中丸町 59-8
TEL：03-5917-3680 ／ FAX：03-5926-6423
E-Mail：sales@is-part.com　HP：http://www.is-part.com

●取り扱い代理店